タイプ	テンダーウッド PGタイプ土留め柵H=800
品　番	PG−D408−EH
図面番号	KREH00008※2

平面図 (1/20)

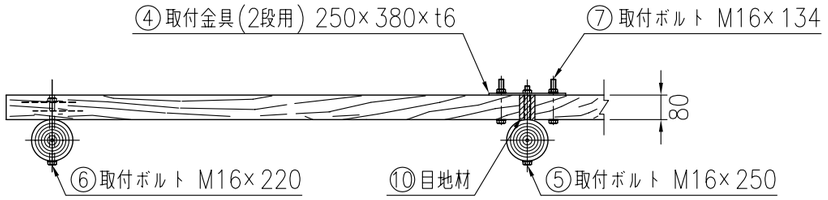

設置図 (1/20)

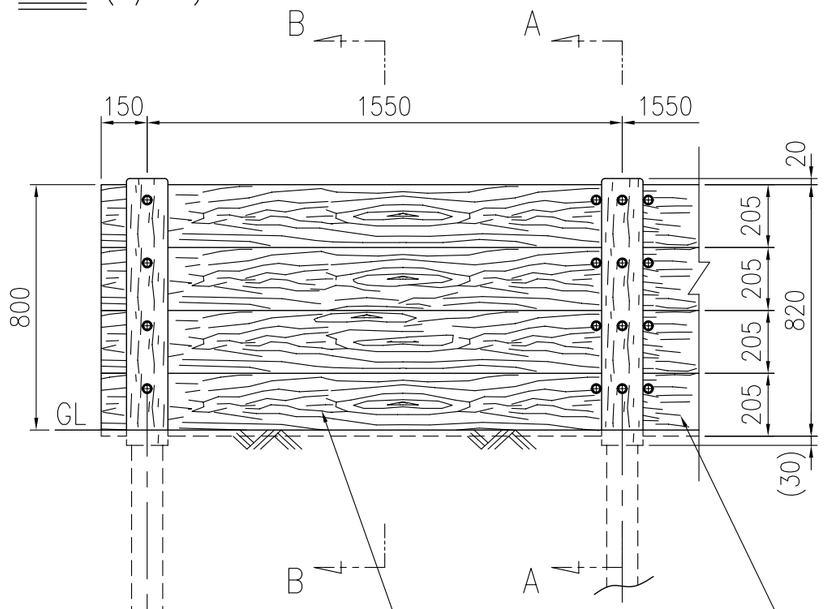

A−A断面図 (1/20)

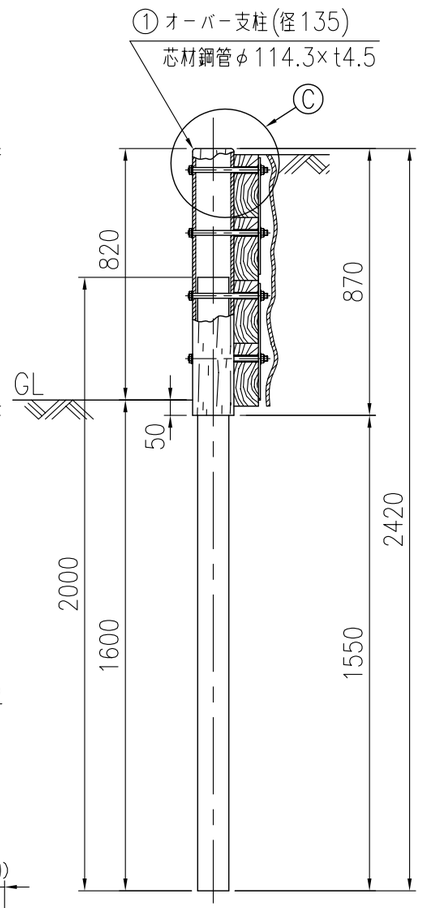

B−B断面図 (1/20)

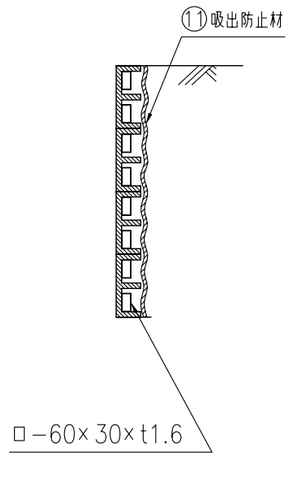

裏面図 (1/20)

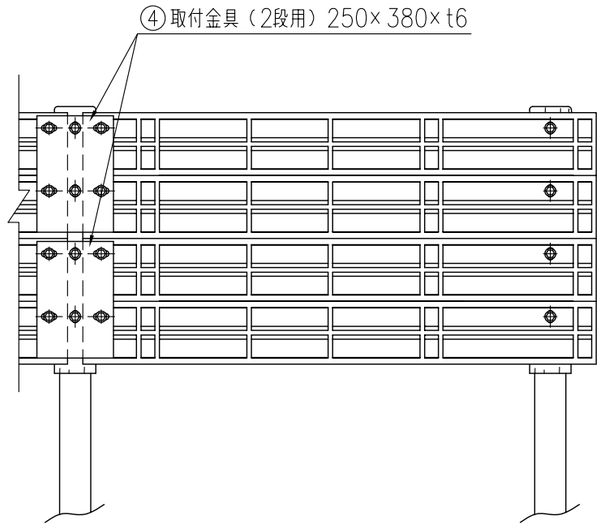

C部詳細図 (1/8)

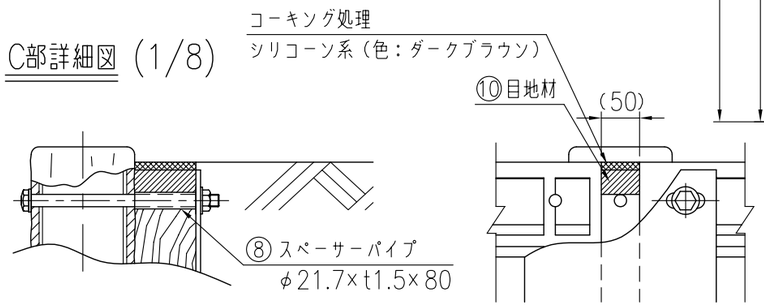

※注記・支柱の外径は凸部の平均値です。
・プラ擬板の寸法は標準値です。
・仕様は予告なく変更することがあります。
・先打土中パイプの打ち込み深さは地耐力10t/m²(長期)、地表面載荷重を考慮しない場合の参考です。

部材数量表（15.5m 10スパン 1連当たり）

部番	部材名	材質	摘要	数量
①	オーバー支柱	STK400+再生ポリエチレン	亜鉛めっき+樹脂被覆	11
②	プラ擬板	STKR400+ポリエチレン	亜鉛めっき+樹脂被覆	32
③	端末兼用プラ擬板	STKR400+ポリエチレン	亜鉛めっき+樹脂被覆	8
④	取付金具（2段用）	SS400	溶融亜鉛めっき	18
⑤	取付ボルト（M16×250）	強度区分4.6	溶融亜鉛めっき+塗装	36
⑥	取付ボルト（M16×220）	強度区分4.6	溶融亜鉛めっき+塗装	8
⑦	取付ボルト（M16×134）	強度区分4.6	溶融亜鉛めっき+塗装	72
⑧	スペーサーパイプ	SUS304		36
⑨	先打土中パイプ	STK400	溶融亜鉛めっき	11
⑩	目地材	PE発泡体		9
⑪	吸出防止材（幅800mm）	ポリエステル	不織布	15.8m