タイプ	テンダーウッド PGタイプチェーン柵
品番	PG100−C−2080
図面番号	KREH00081※7

部材数量表（10.5m, 1連当たり）

部番	部材名	材質	摘要	数量
1	支柱	アルミ＋再生ポリエチレン	アルミ＋樹脂被覆	8
2	チェーン	ステンレス		14
3	シャックル	ステンレス		28
4	中間ボルトセット	ステンレス		12
5	端末ボルトセット	ステンレス		4

記）・支柱の外径は凸部の平均値です。

設置図

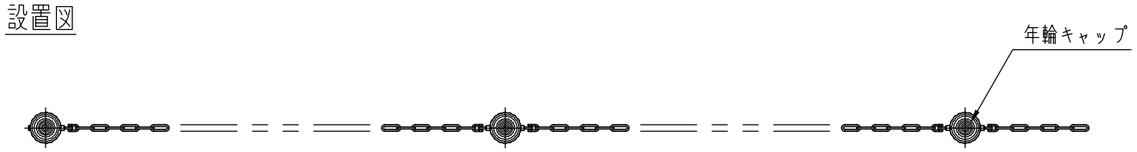

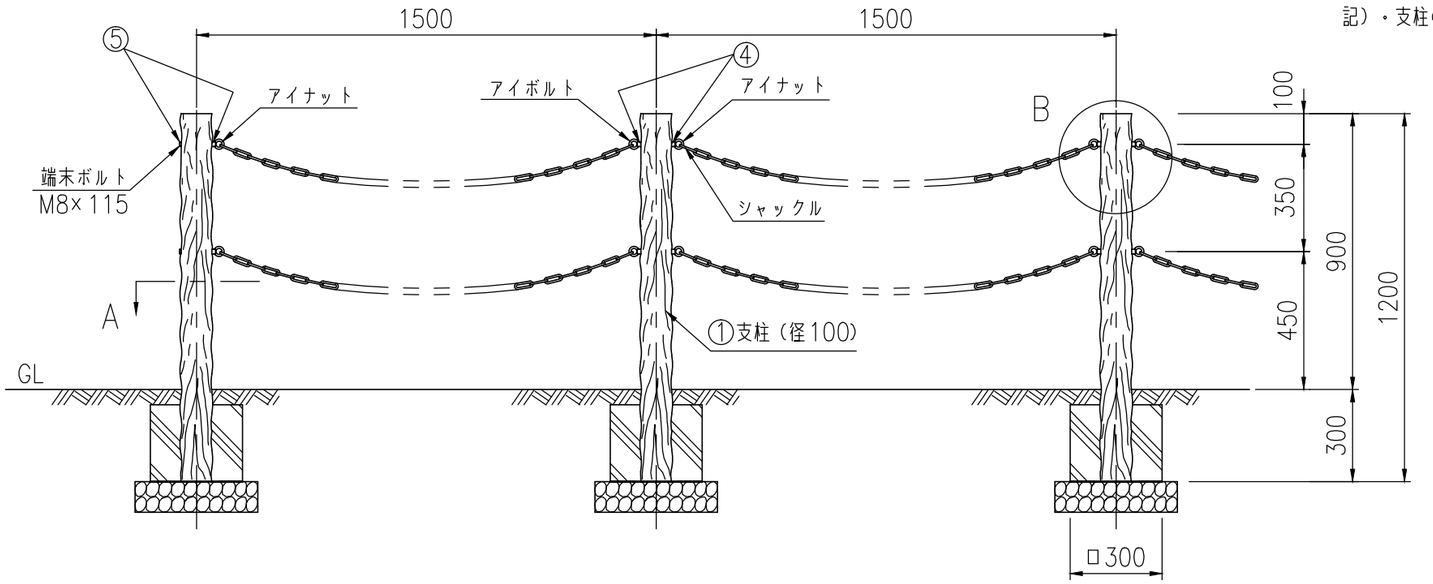

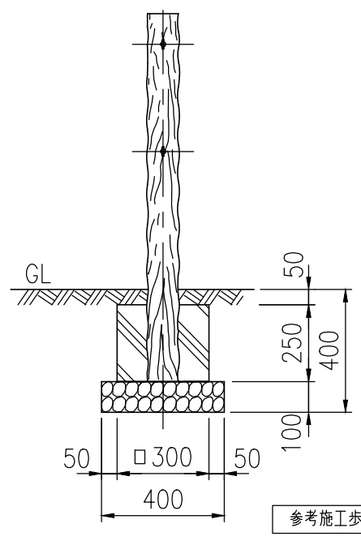

参考施工歩掛表（10.5m,1連当たり）

名称	数量	
床堀	0.80	m³
埋戻し	0.48	m³
残土処分	0.32	m³
砕石	0.13	m³
コンクリート	0.16	m³
型枠	2.40	m²
据付手間	0.20	人

A断面

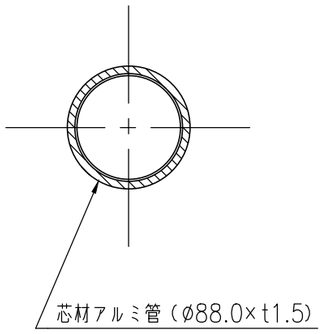

B詳細図

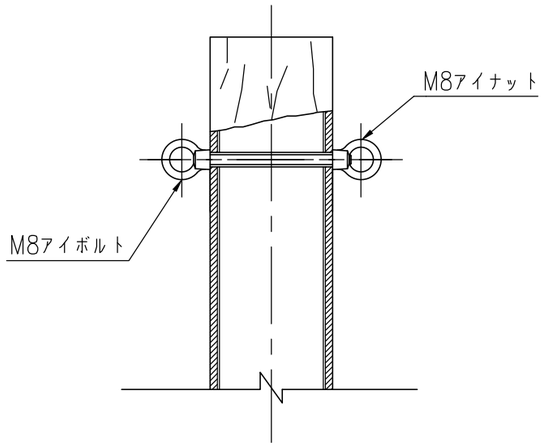
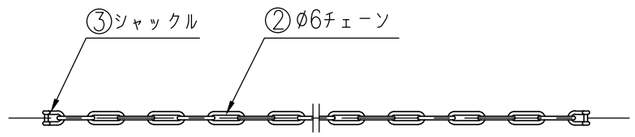
チェーン部品図