タイプ	テンダーウッド PGタイプ耐雪型柵
品　番	P3-PG-411B
図面番号	KREH00393

設置図

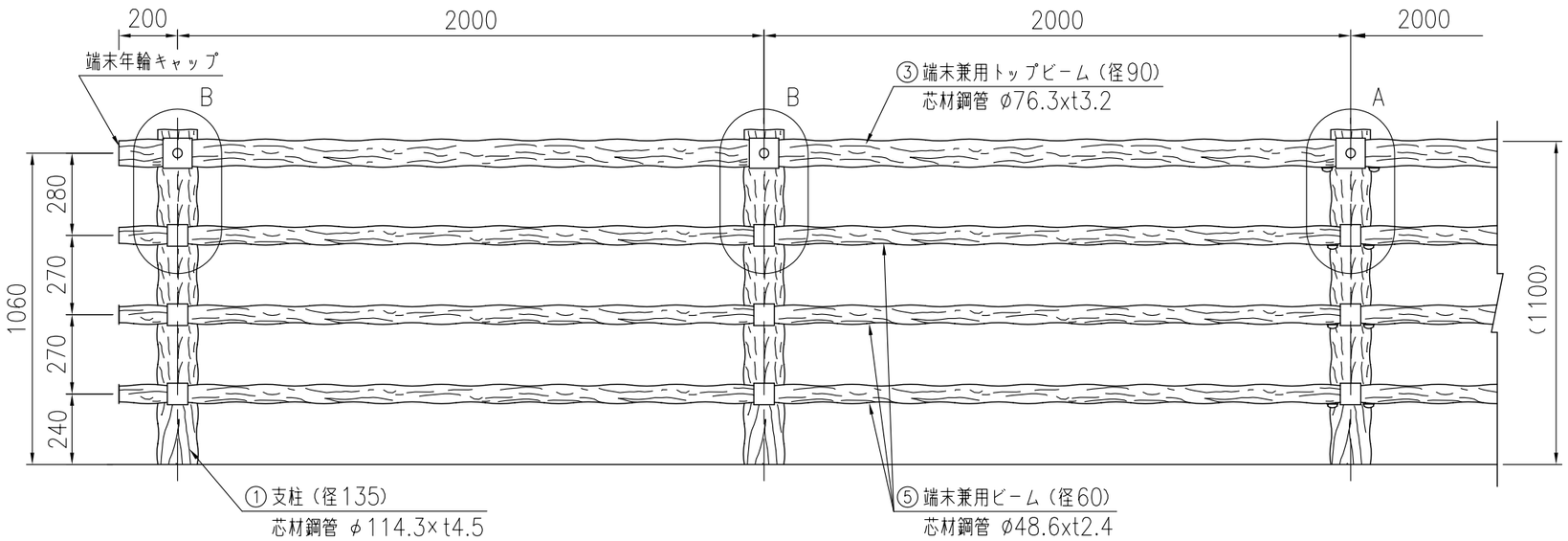

<連続基礎式>

P3-PG-411B

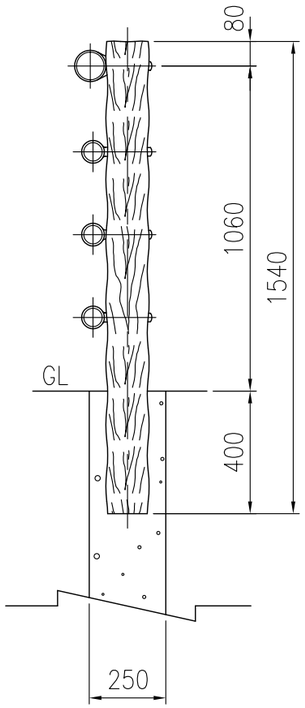

取付部詳細図

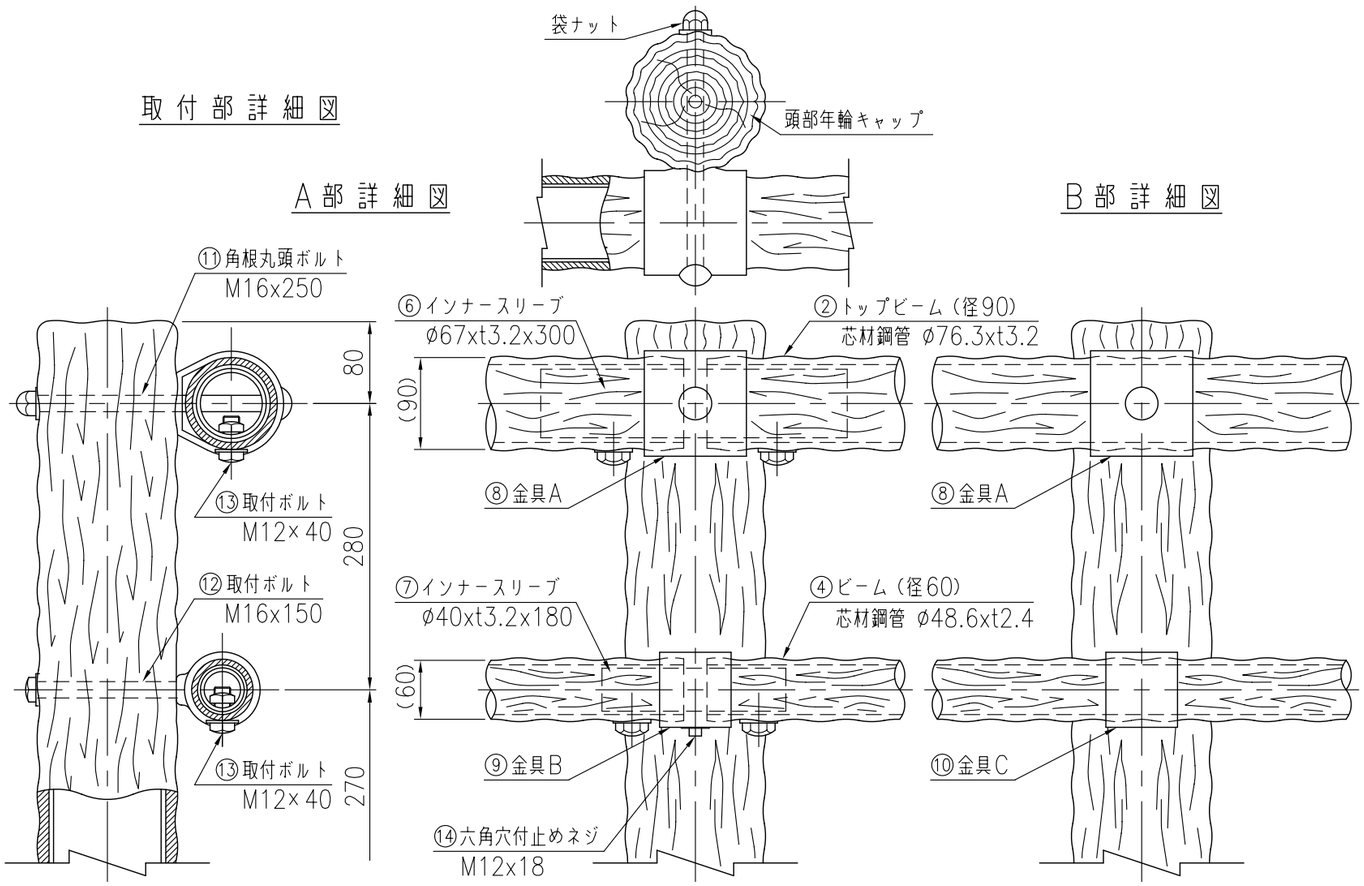

※注記：支柱及び横木の外径は凸部の平均値です。
　　：仕様は予告なく変更することがあります。

部材数量表（20m,1連当たり）

	部材名	材質	摘要	数量
①	支柱	STK400+再生ポリエチレン	亜鉛めっき+樹脂被覆	11
②	トップビーム	STK400+再生ポリエチレン	亜鉛めっき+樹脂被覆	3
③	端末兼用トップビーム	STK400+再生ポリエチレン	亜鉛めっき+樹脂被覆	2
④	ビーム	STK400+再生ポリエチレン	亜鉛めっき+樹脂被覆	9
⑤	端末兼用ビーム	STK400+再生ポリエチレン	亜鉛めっき+樹脂被覆	6
⑥	インナースリーブ φ67	SS400	溶融亜鉛めっき	4
⑦	インナースリーブ φ40	SS400	溶融亜鉛めっき	12
⑧	金具A	SGH	亜鉛めっき+流浸塗装	11
⑨	金具B	SGH	亜鉛めっき+流浸塗装	12
⑩	金具C	SGH	亜鉛めっき+流浸塗装	21
⑪	角根丸頭ボルト M16×250	強度区分6.8	溶融亜鉛めっき+塗装	11
⑫	取付ボルト M16×150	強度区分4.6	溶融亜鉛めっき+塗装	33
⑬	取付ボルト M12×40	強度区分4.6	溶融亜鉛めっき+塗装	32
⑭	六角穴付止めネジ M12×18	SUS	テンパー処理	12