タイプ	テンダーウッド PGタイプセンタータイプ柵
品　番	PGC−208−20(C,W)−AS
図面番号	AREH00228

設置図（1／20）

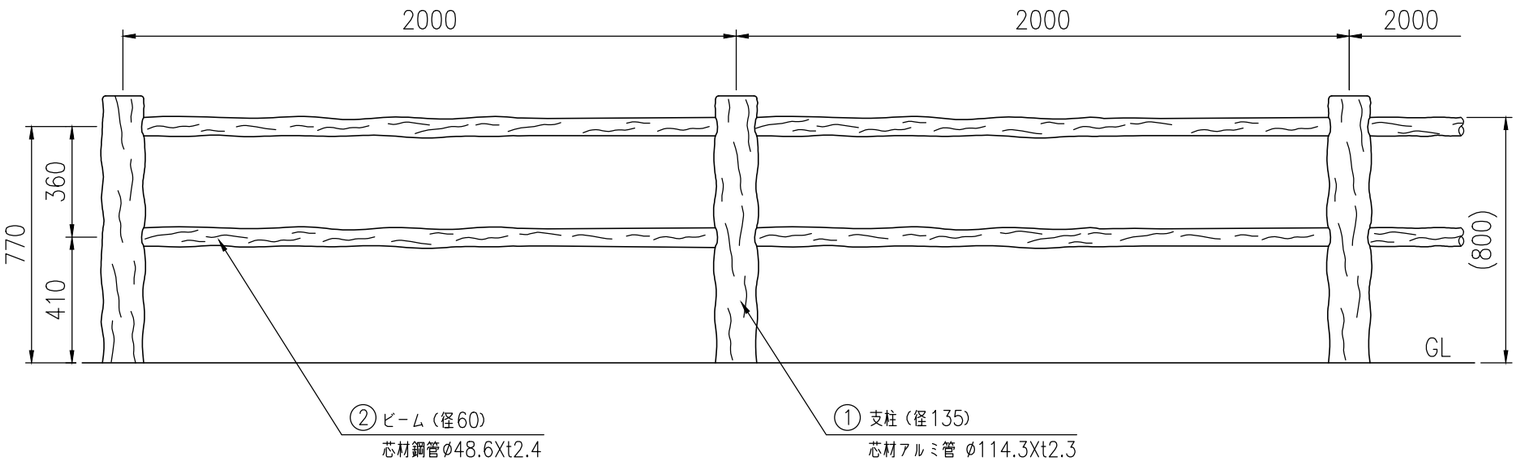

<コンクリート基礎式>
PGC−208−20C−AS

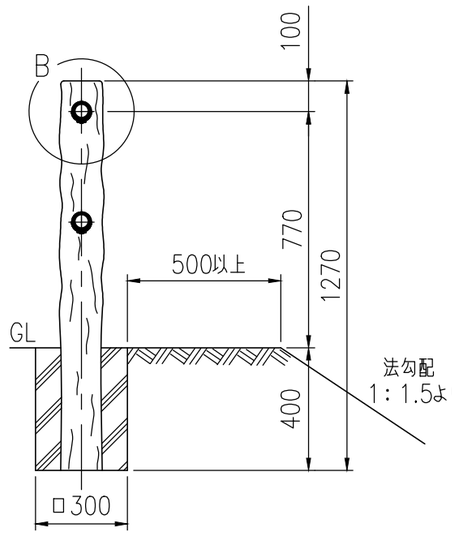

<連続基礎式>
PGC−208−20W−AS

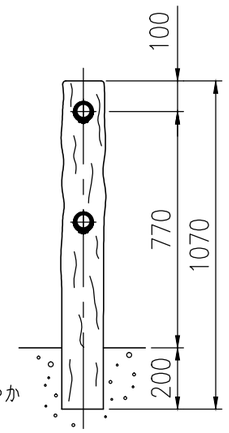

取付部詳細（1／4）

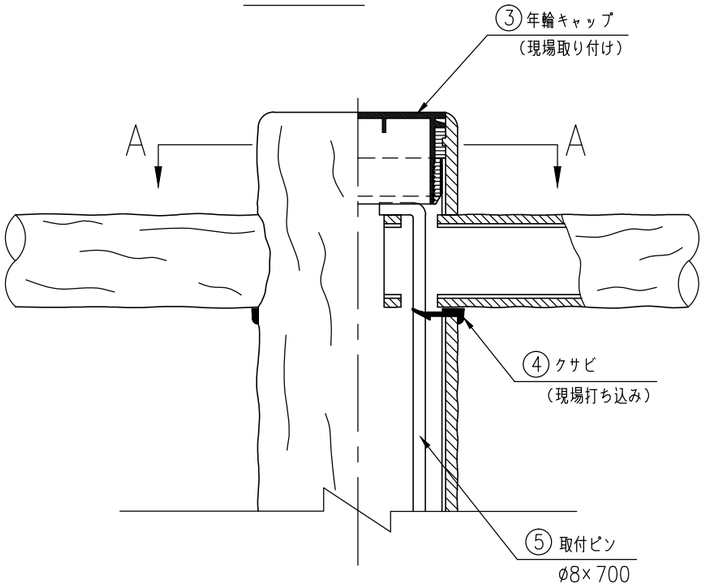

A−A断面（1／4）

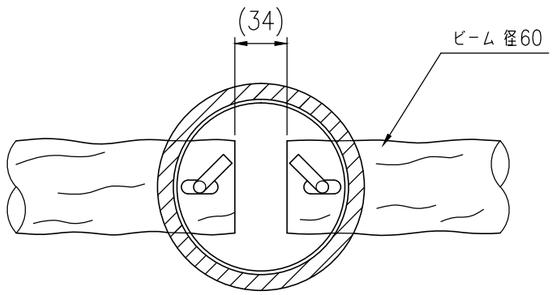

B部詳細図（1／4）

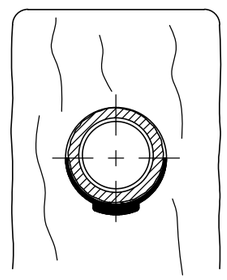

※注記：支柱及び横木の外径は凸部の平均値です。
　　：仕様は予告なく変更することがあります。
※基礎は（水平・垂直）地耐力200kN/m²の場合の参考寸法です。

部 材 数 量 表（20m,1連当たり）

部番	部　材　名	材　質	摘　　要	数量
1	支柱	A6063S−T5+ポリエチレン系樹脂(廃プラスチック再生品)	アルミ＋樹脂被覆	11
2	ビーム	STK400+ポリエチレン系樹脂(廃プラスチック再生品)	亜鉛めっき＋樹脂被覆	20
3	年輪キャップ	ポリエチレン系樹脂(廃プラスチック再生品)		11
4	クサビ	ポリエチレン系樹脂(廃プラスチック再生品)	クロ	40
5	取付ピン	SS400	亜鉛めっき	20