タイプ	テンダーウッド PGタイプセンタータイプ柵
品　番	PGC−208−15(C,W)−AS
図面番号	AREH00225

設置図（1／20）

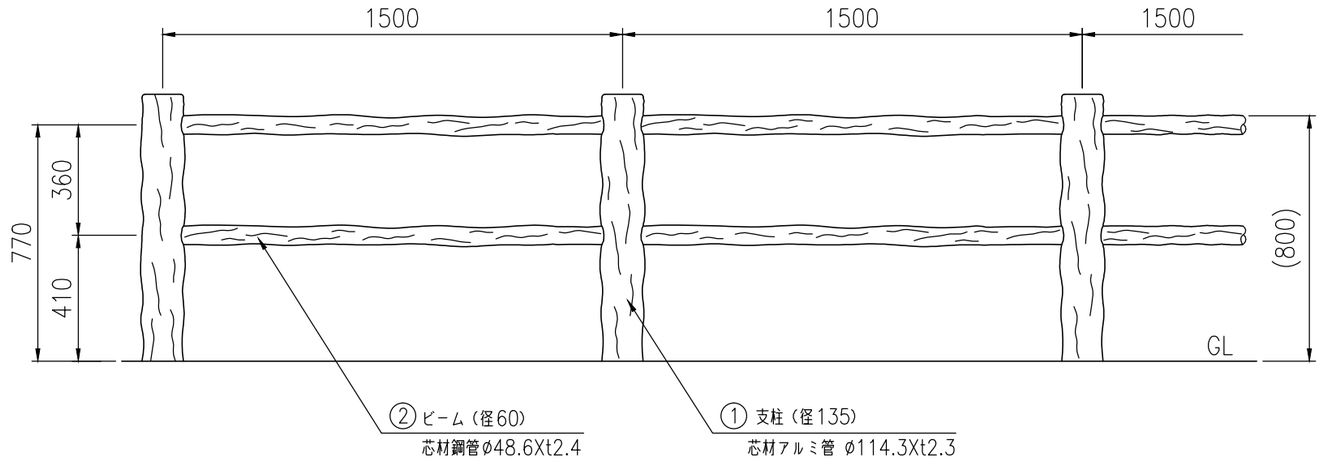

<コンクリート基礎式>
PGC−208−15C−AS

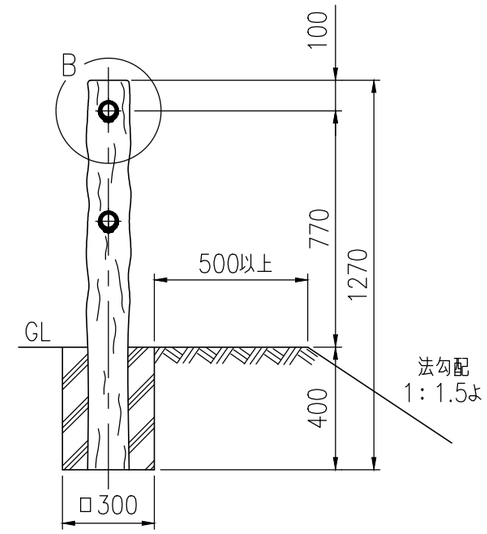

<連続基礎式>
PGC−208−15W−AS

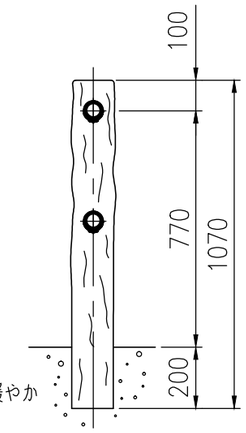

取付部詳細（1／4）

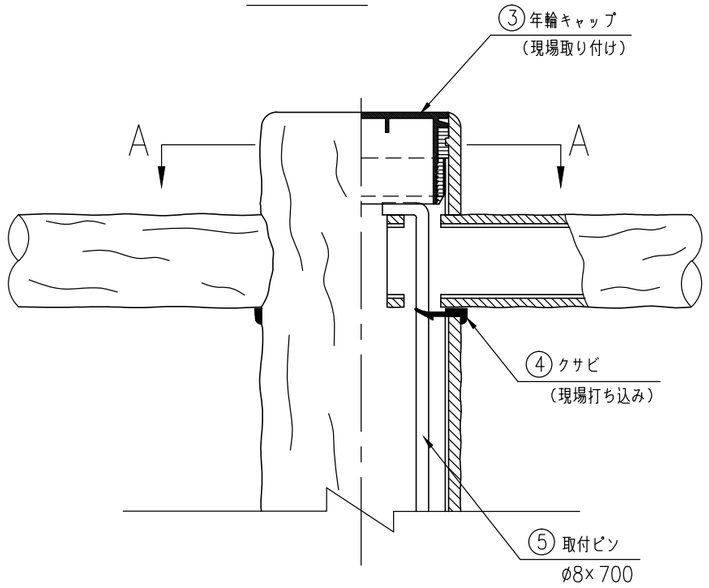

A−A断面（1／4）

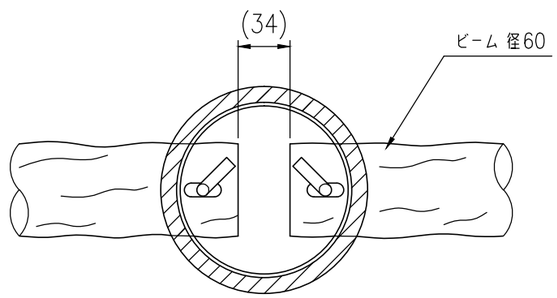

B部詳細図（1／4）

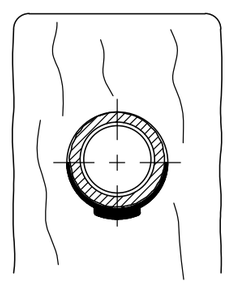

※注記：支柱及び横木の外径は凸部の平均値です。
　　：仕様は予告なく変更することがあります。
※基礎は（水平・垂直）地耐力200kN/m^{2}の場合の参考寸法です。

部材数量表（21m,1連当たり）

部番	部材名	材質	摘要	数量
1	支柱	A6063S−T5+ポリエチレン系樹脂(廃プラスチック再生品)	アルミ＋樹脂被覆	15
2	ビーム	STK400+ポリエチレン系樹脂(廃プラスチック再生品)	亜鉛めっき＋樹脂被覆	28
3	年輪キャップ	ポリエチレン系樹脂(廃プラスチック再生品)		15
4	クサビ	ポリエチレン系樹脂(廃プラスチック再生品)	クロ	56
5	取付ピン	SS400	亜鉛めっき	28