タイプ	オレンジウッドE·縁台
社内品番	KF−OWET−T3A4(C)
図面番号	KRKH00463※2

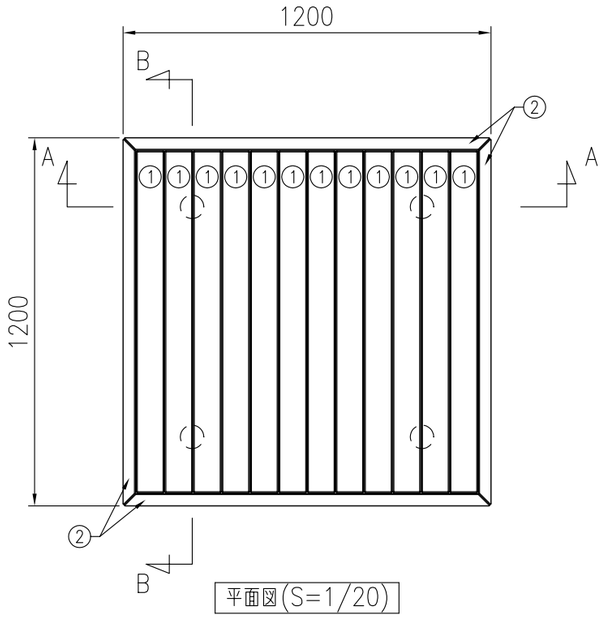

平面図(S=1/20)

部材数量表(1基当たり)

	部材名	規格	材質	数量	摘要
①	KF OWEB−ザブB027	90×40×1114	廃木粉入り特殊オレフィン	12	オレンジウッドE(廃プラ再生品仕様)
②	KF OWEB−ザブC003	R90×40×1192	廃木粉入り特殊オレフィン	4	オレンジウッドE(廃プラ再生品仕様)
③	KF OWT−フレームT3	t4.5 , t6	SGHC Z27 , SGH Z27	1	亜鉛めっき＋静電粉体塗装
④	KF OWT−キャクブA4(C)	ø76.3×t2.8 , t6	STK400 , SGH Z27	4	亜鉛めっき＋静電粉体塗装
⑤	KF 6カクタッピンM6×35SUS	M6×35	SUS	64	
⑥	KF 6カクBTM10×30ASUS	M10×30	SUS	8セット	B,N1,W2,SW1

＊①, ②は60wt%以上廃プラスチック再生品を使用したエコマーク認定素材です。
＊①~③は(#)印のボルトにより工場出荷時に取付済みです。
＊デッキ面の設計荷重は 2.94kN/m²(短期)です。
＊基礎のサイズは地耐力50kN/m²(長期)の場合の参考です。
＊製品の仕様は改良の為、予告なく変更する事があります。

[卓部断面図(2層構造)]

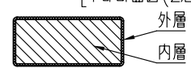

＊内層：廃プラスチック再生品使用。
＊外層：バージン樹脂使用。(耐候劣化防止のため)

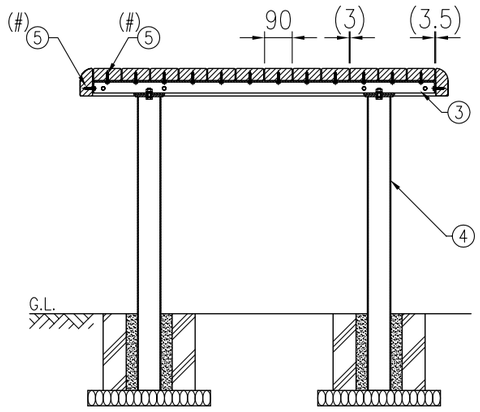

組付断面図(A−A矢視図)(S=1/20)

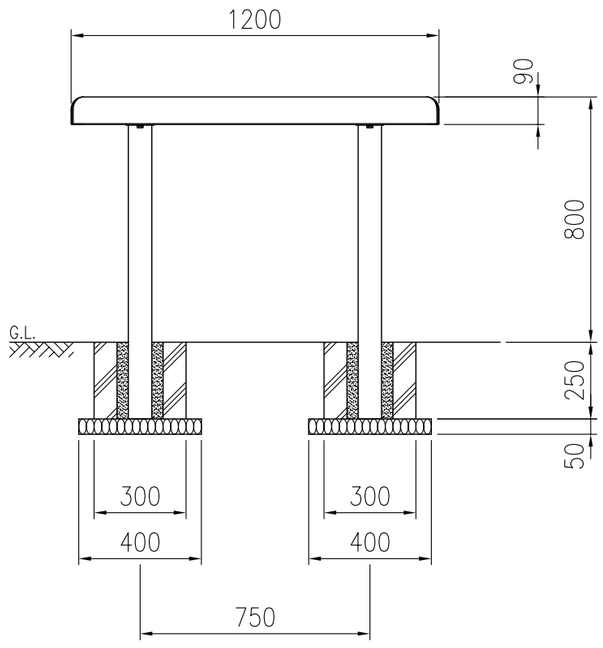

正面図(S=1/20)

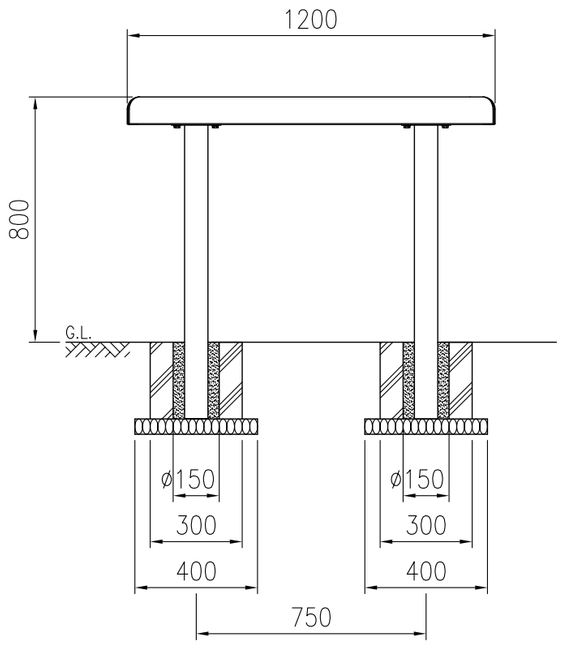

側面図(S=1/20)

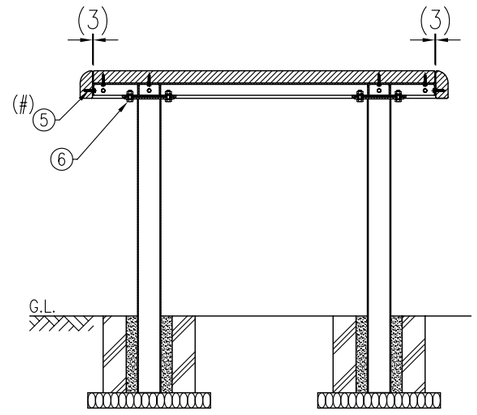

組付断面図(B−B矢視図)(S=1/20)