タイプ	オレンジウッドE·ベンチ
社内品番	KF−OWEB−UD03(PL)
図面番号	KRKH00410※2

部材数量表(1基当たり)

	部材名	規格	材質	数量	摘要
①	KF OWEB−ザブC019	R90×40×1350	廃木粉入り特殊オレフィン	2	オレンジウッドE(廃プラ再生品仕様)
②	KF OWB−フレームUD03(PL)	ø60.5×t3.2 F.B.−t6	STK400 SGH Z27	1	亜鉛めっき+静電粉体塗装
③	KF 6カクタッピンM6×35SUS	M6×35	SUS	6	
④	KF アンカーBTM10×90	M10×90	溶融亜鉛めっき	4セット	後施工アンカー(芯棒打込み式)

＊①は60wt%以上廃プラスチック再生品を使用したエコマーク認定素材です。
＊①~②は(#)印のボルトにより工場出荷時に取付済みです。
＊基礎のサイズは地耐力50kN/m²(長期)の場合の参考です。
＊製品の仕様は改良の為、予告なく変更する事があります。

[座部断面図(2層構造)]

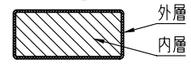

＊内層：廃プラスチック再生品使用。
＊外層：バージン樹脂使用。(耐候劣化防止のため)

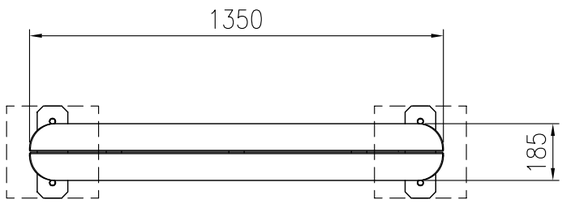

平面図(S=1/20)

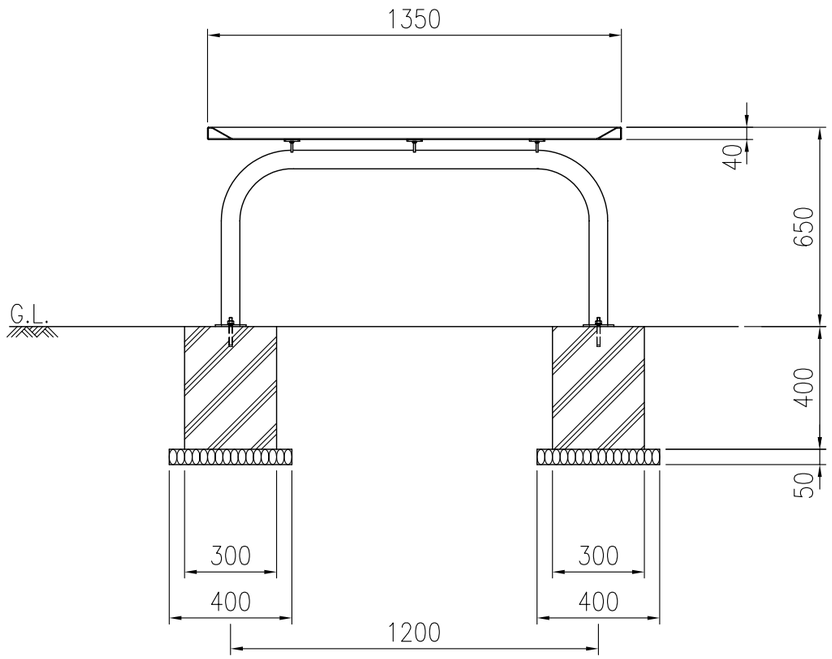

正面図(S=1/20)

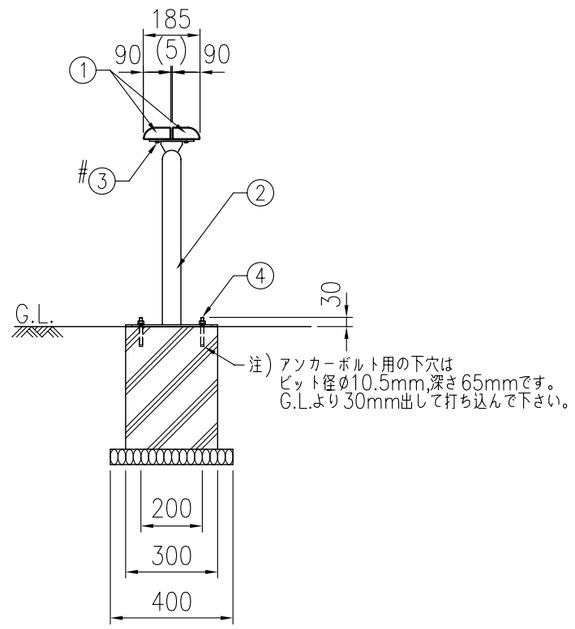

側面図(S=1/20)