タイプ	オレンジウッドE･ベンチ
社内品番	KF−OWEB−KF02W(C)
図面番号	KRKH00617※2

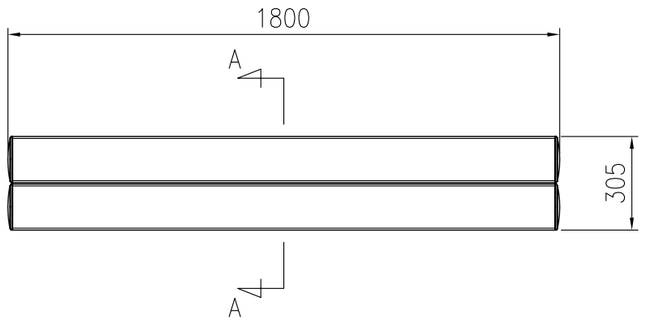

部材数量表(1基当たり)

	部材名	規格	材質	数量	摘要
①	KF OWEB−ザブE001	150×50×1770	廃木粉入り特殊オレフィン	2	オレンジウッドE(廃プラ再生品仕様)
②	KF OWEB−キャクブカバーE001	150×50×284	廃木粉入り特殊オレフィン	4	オレンジウッドE(廃プラ再生品仕様)
③	KF OWB−タンマツキャップE1	−	P.E.	4	−
④	KF OWB−フレームKF02	t3.2 , t6	SGHC Z27 , SGHZ27	1	亜鉛めっき＋静電粉体塗装
⑤	KF OWB−キャクブKF02W(C)	t6 □60×30×t2.3	SGH Z27 STKR400 Z27	2	亜鉛めっき＋静電粉体塗装
⑥	KF 6カクタッピンM6×16SUS	M6×16	SUS	16	−
⑦	マルモクネジ4×13SUS	4.1×13	SUS	8	＋字穴付丸木ネジ
⑧	KF 6カクBTM6×95ASUS	M6×95	SUS	4セット	B,大W2,SW1,N

＊① ～② は60wt%以上廃プラスチック再生品を使用したエコマーク認定素材です。
＊① ～④は(#)印のボルトにより工場出荷時に取付済みです。
＊基礎のサイズは地耐力50kN/m²(長期)の場合の参考です。
＊製品の仕様は改良の為、予告なく変更する事があります。

[座部断面図(2層構造)]

＊内層：廃プラスチック再生品使用。
＊外層：バージン樹脂使用。(耐候劣化防止のため)

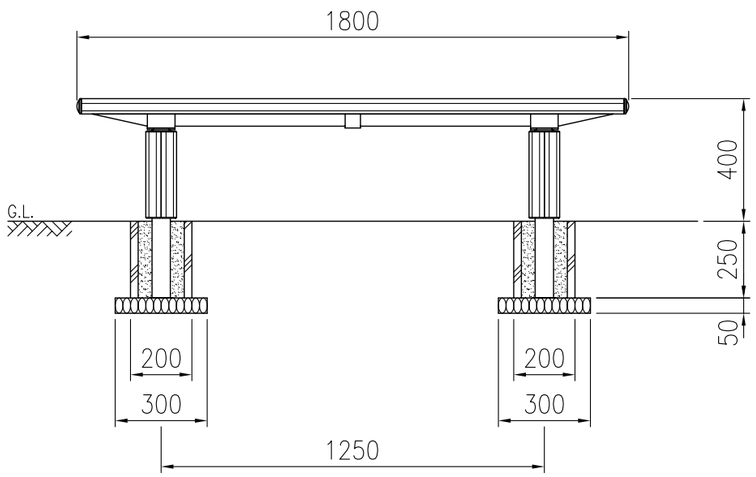

正面図(S=1/20)

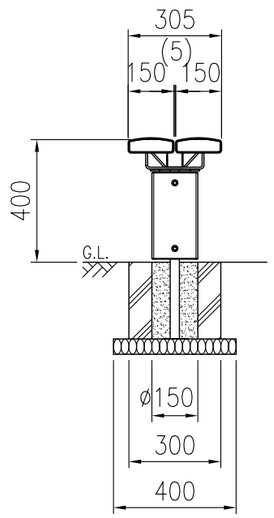

側面図(S=1/20)

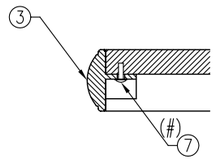

端末キャップ取付詳細図(S=1/5)

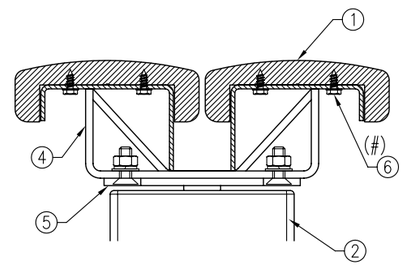

座部取付詳細図 (A−A矢視図)(S=1/5)

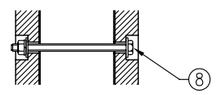

脚部カバー取付詳細図(S=1/5)