| | |
|---|---|
| タイプ | オレンジウッドE･ベンチ |
| 社内品番 | KF−OWEB−KF02HA(C) |
| 図面番号 | KRKH00619※1 |

部材数量表(1基当たり)

| | 部材名 | 規格 | 材質 | 数量 | 摘要 |
|---|---|---|---|---|---|
| ① | KF OWEB−ザブE002 | 150×50×550 | 廃木粉入り特殊オレフィン | 4 | オレンジウッドE(廃プラ再生品仕様) |
| ② | KF OWEB−ザブE003 | 150×50×550 | 廃木粉入り特殊オレフィン | 2 | オレンジウッドE(廃プラ再生品仕様) |
| ③ | KF OWEB−ヒジカケカバ−A001 | 70×40×295 | 廃木粉入り特殊オレフィン | 2 | オレンジウッドE(廃プラ再生品仕様) |
| ④ | KF OWB−タンマツキャップE1 | − | P.E. | 4 | − |
| ⑤ | KF OWB−フレームKF02 | t3.2 , t6 | SGHC Z27 , SGHZ27 | 1 | 亜鉛めっき+静電粉体塗装 |
| ⑥ | KF OWB−ヒジカケフレームKF02 | t4.5 | SGHC Z27 | 2 | 亜鉛めっき+静電粉体塗装 |
| ⑦ | KF OWB−キャクブA4(C) | t6<br>φ76.3×t2.8 | SGH Z27<br>STK400 Z27 | 2 | 亜鉛めっき+静電粉体塗装 |
| ⑧ | KF 6カクタッピンM6×16SUS | M6×16 | SUS | 24 | − |
| ⑨ | KF 6カクタッピンM6×35SUS | M6×35 | SUS | 4 | − |
| ⑩ | マルモクネジ4×13SUS | 4.1×13 | SUS | 8 | 十字穴付丸木ネジ |
| ⑪ | KF 6カクBTM10×30ASUS | M10×30 | SUS | 4セット | B,大W1,SW1,N |

*①～③は60wt%以上廃プラスチック再生品を使用したエコマーク認定素材です。
*①～⑥は(#)印のボルトにより工場出荷時に取付済みです。
*基礎のサイズは地耐力50kN/m²(長期)の場合の参考です。
*製品の仕様は改良の為、予告なく変更する事があります。

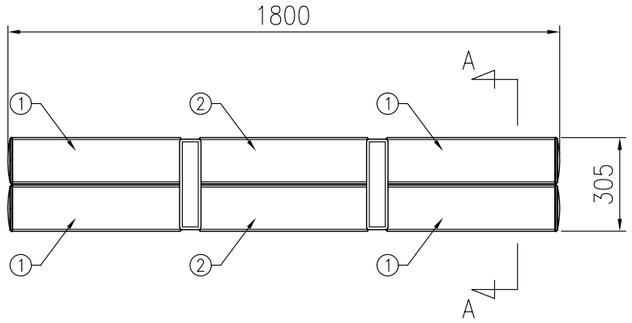


平面図(S=1/20)

[座部断面図(2層構造)]

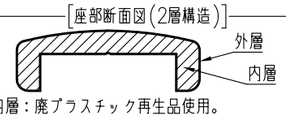


*内層：廃プラスチック再生品使用。
*外層：バージン樹脂使用。(耐候劣化防止のため)

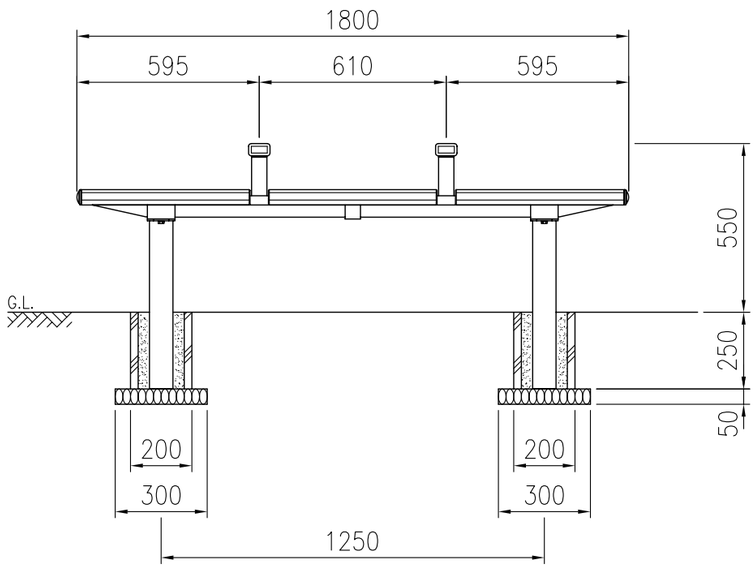


正面図(S=1/20)

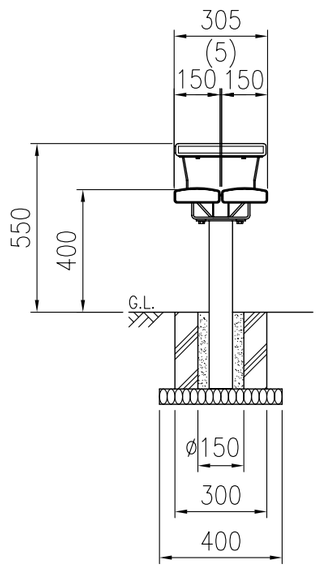


側面図(S=1/20)

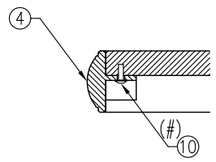


端末キャップ取付詳細図(S=1/5)

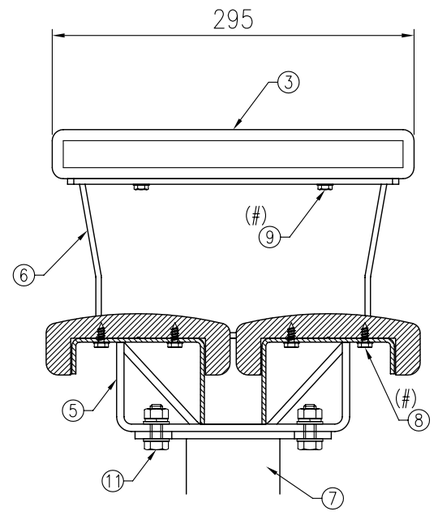


座部取付詳細図 (A−A矢視図)(S=1/5)