タイプ	まちやすみベンチ
品　番	KF-ACMB-LST
図面番号	ARK240062
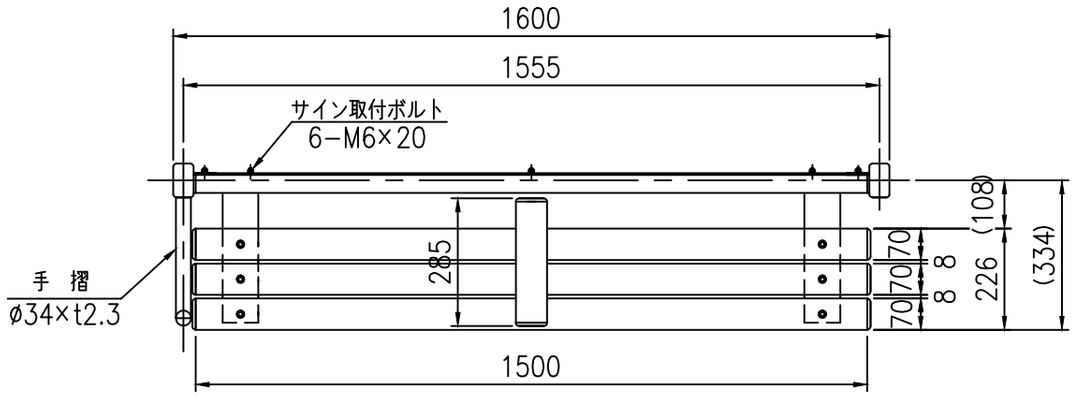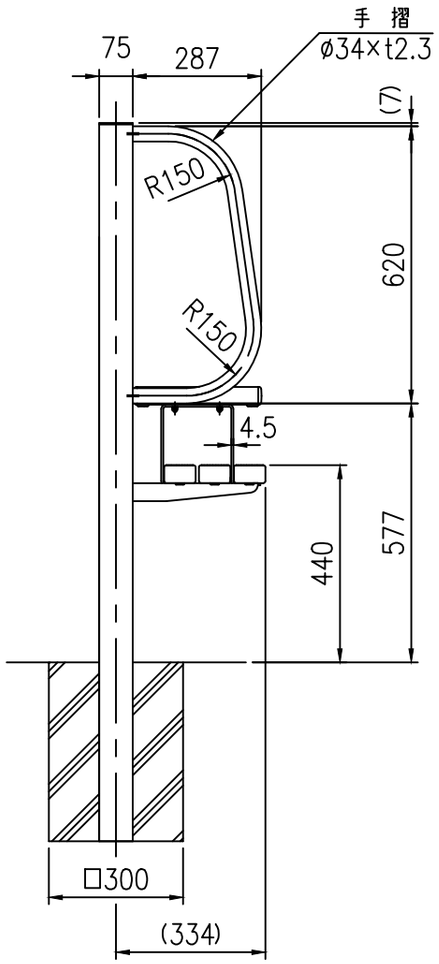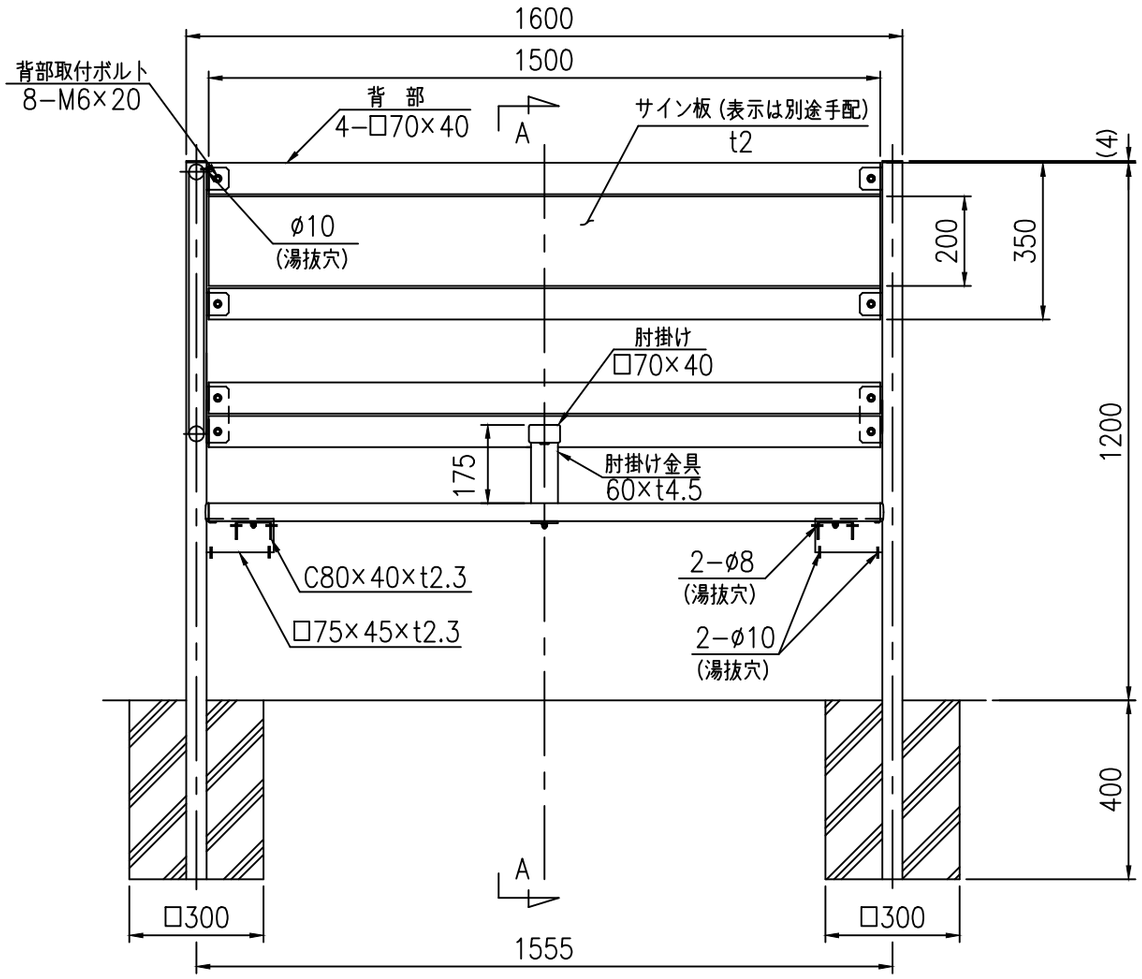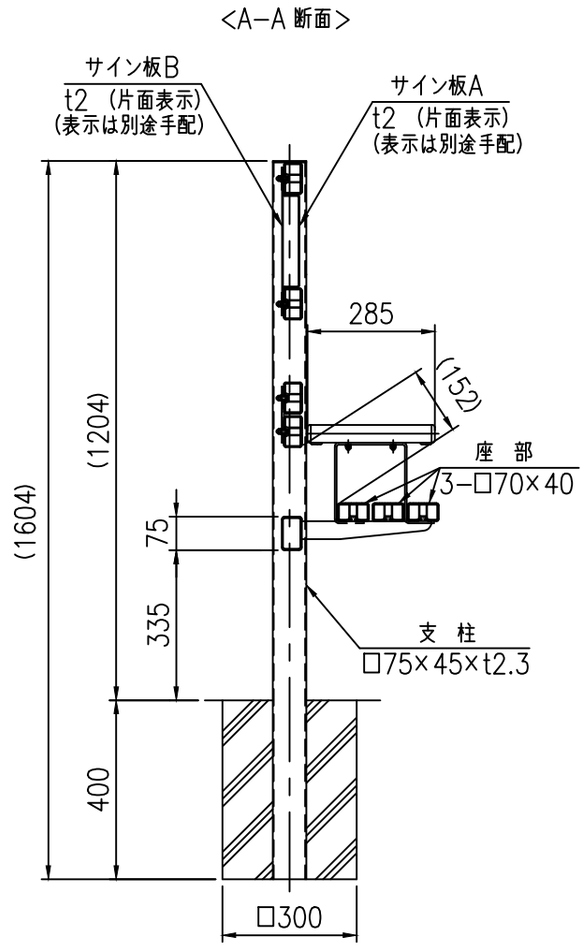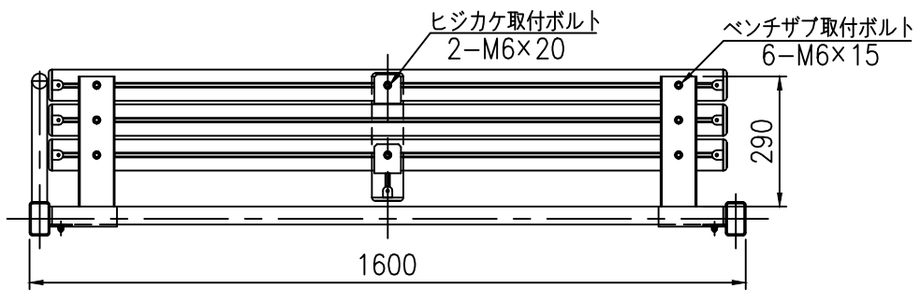
品　名	材　質	摘　要
支　柱	STKR400	溶融亜鉛めっき＋静電粉体塗装
手　摺	STK400	溶融亜鉛めっき＋静電粉体塗装
座部・背部	木粉入り特殊オレフィン	テンダーウッドプラスワン□70×40
肘掛け	木粉入り特殊オレフィン	テンダーウッドプラスワン□70×40
肘掛け金具	SGH400	亜鉛めっき＋静電粉体塗装
サイン板	アルミ板	t2 片面表示