品　名	材　質	摘　要
支　柱	STKR400	亜鉛めっき＋静電粉体塗装
手　摺	STK400	亜鉛めっき＋静電粉体塗装
座部・背部	木粉入り特殊オレフィン	テンダーウッドプラスワン□70×40
肘掛け	木粉入り特殊オレフィン	テンダーウッドプラスワン□70×40
肘掛け金具	SGH400	亜鉛めっき＋静電粉体塗装
サイン板	アルミ板	t3 片面表示
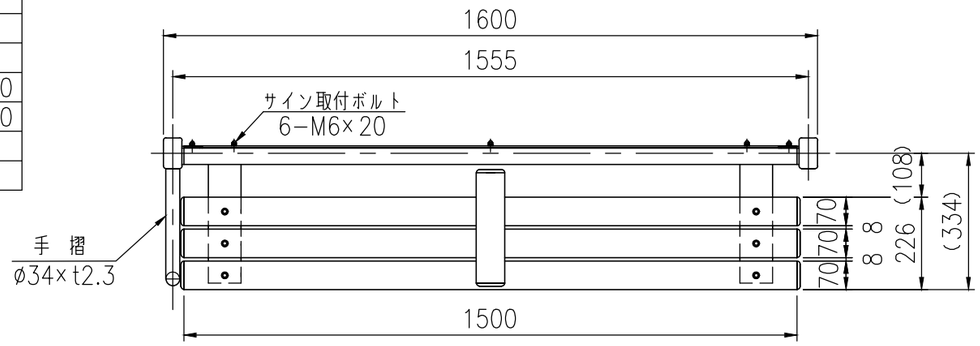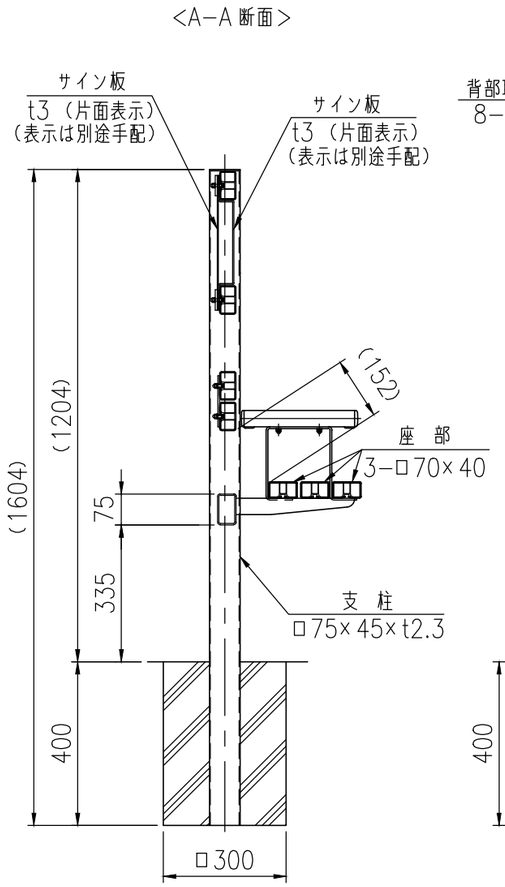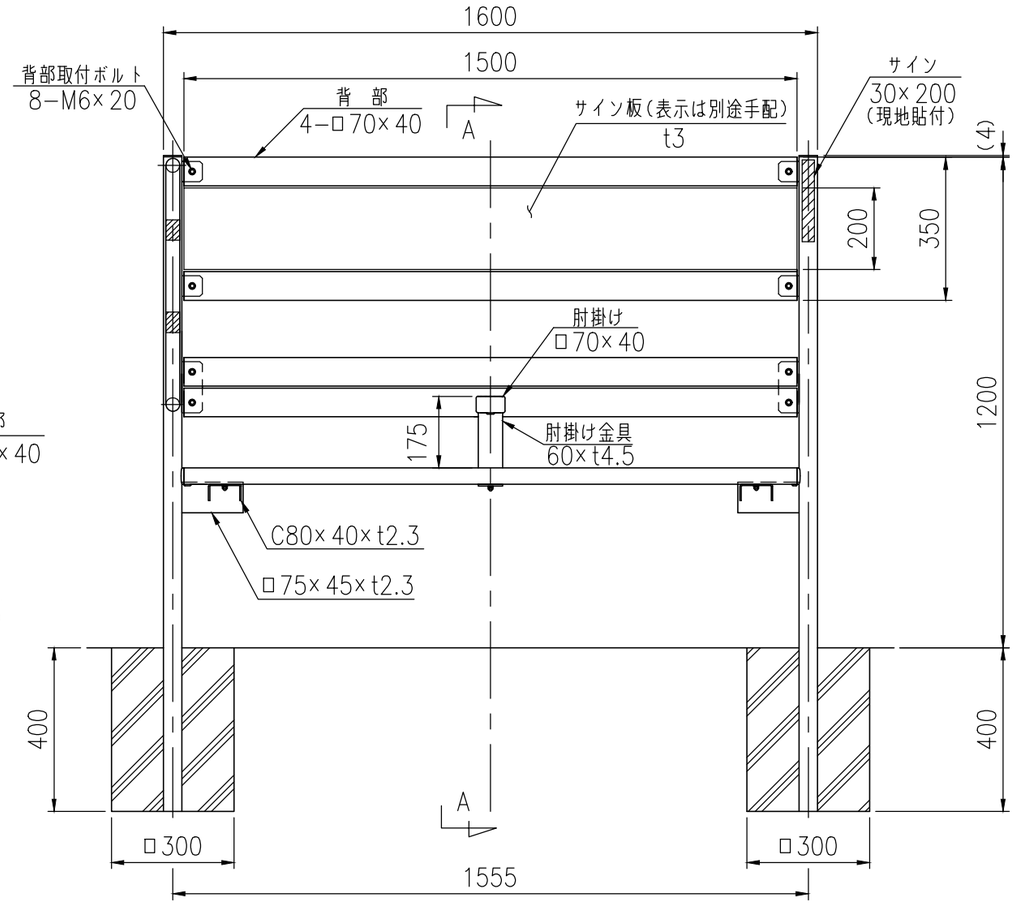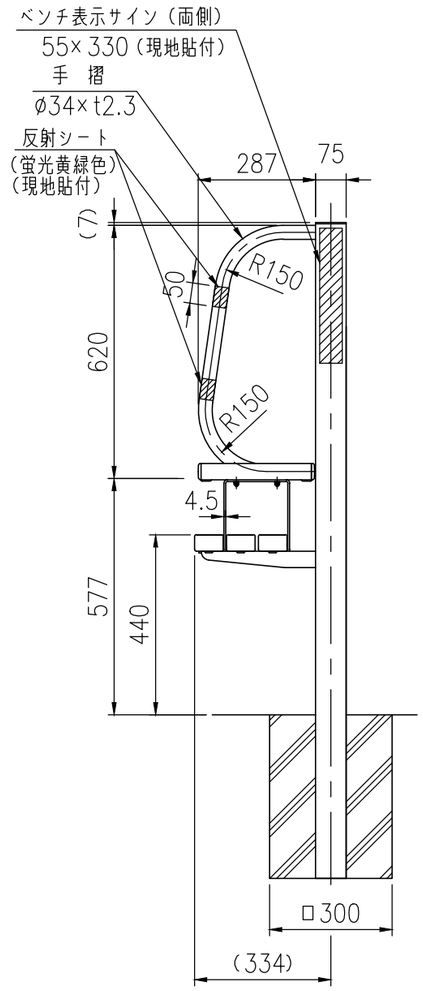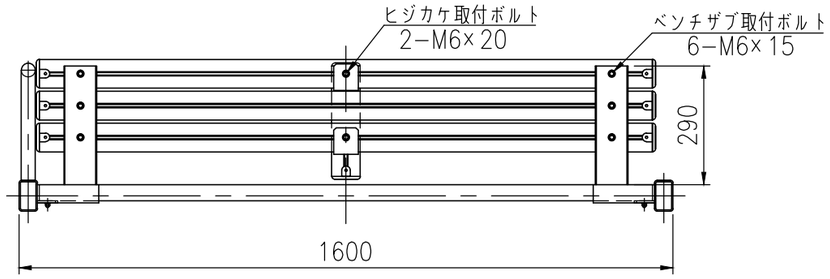
タイプ	防護柵一体型公共屋外ベンチ
品　番	屋外ベンチ TYPE−02 袖無し サイン有り
図面番号	ARK 210021