タイプ	温度抑制機能ベンチ
社内品番	KF−ACB−L7S−H2
図面番号	KRKH00777

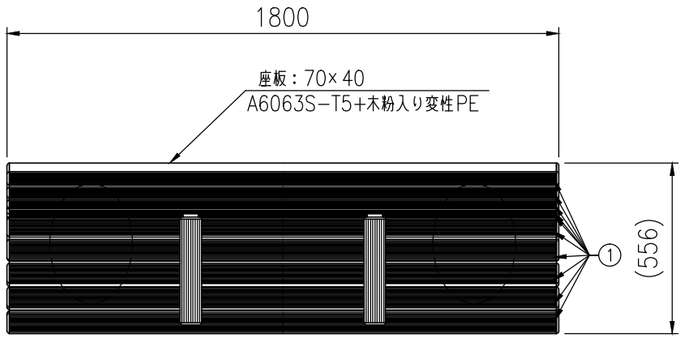

平面図(S=1/20)

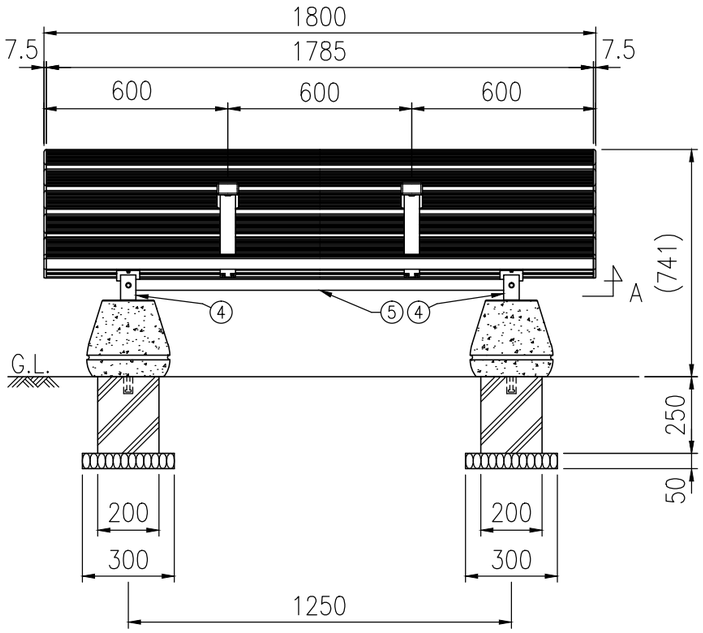

正面図(S=1/20)

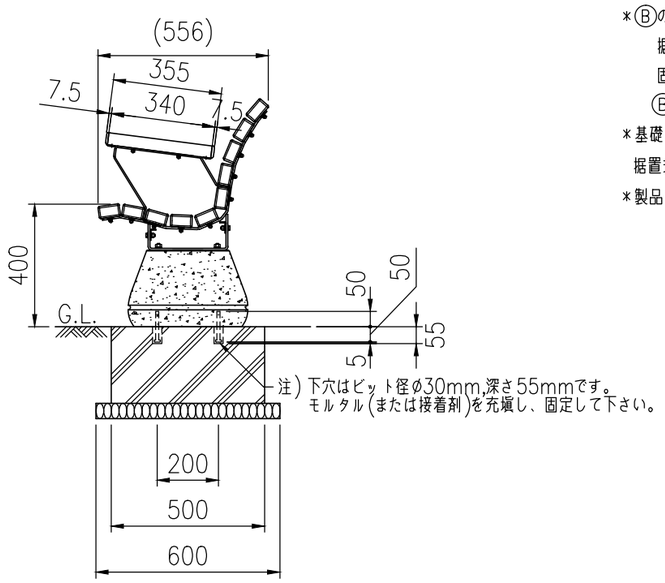

側面図(S=1/20)

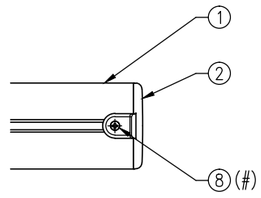

キャップ詳細図(A矢視図)(S=1/5)

部材数量表(1基当たり)

	部材名	規格	材質	数量	摘要
①	KF ACB−ザブA001	70×40×1785	A6063S−T5+木粉入り変性PE	10	木質樹脂アルミ複合材
②	KF ACB−ザブキャップ		PC	24	
③	KF ACB−ヒジカケカバーA001	70×40×340	A6063S−T5+木粉入り変性PE	2	木質樹脂アルミ複合材
④	KF OWB−フレームL1−N2	t6	SGH Z27	2	亜鉛めっき+静電粉体塗装
⑤	KF ACB−ホキョウフレーム01	t3.2	SGHC Z27	2	亜鉛めっき+静電粉体塗装
⑥	KF OWB−ヒジカケフレーム01	t4.5	SGHC Z27	2	亜鉛めっき+静電粉体塗装
⑦	RKF キャクブS	270×390×250	稲田擬石	2	ビシャン風仕上げ(一部打ち放し)
⑧	KF サラビスM3.5×19SUS	M3.5×19	SUS	24	
⑨	KF 6カクBTM6×20SUS	M6×20	SUS	32セット	B,袋N1,W1,SW1
⑩	KF 6カクBTM8×25ASUS	M8×25	SUS	4セット	B,N1,W2,SW1

＊①〜⑥は(#)印のボルトにより工場出荷時に取付済みです。
＊Ⓐのボルト(M10)は脚部にセットされた状態で工場出荷されます。
＊Ⓑのインサートナットは脚部にセットされた状態で工場出荷されます。
　据置式とする場合は、付属のボルト(M10)は不要です。
　固定式とする場合は、付属のボルト(M10)を
　Ⓑのインサートナットに取付て基礎と固定して下さい。
＊基礎のサイズは地耐力50kN/m²(長期)の場合の参考です。(据置式とする場合は、基礎は不要です。)
　据置式の場合は、コンクリート面等の強固な地盤（地耐力50kN/m²(長期))の上で使用してください。
＊製品の仕様は改良の為、予告なく変更する事があります。

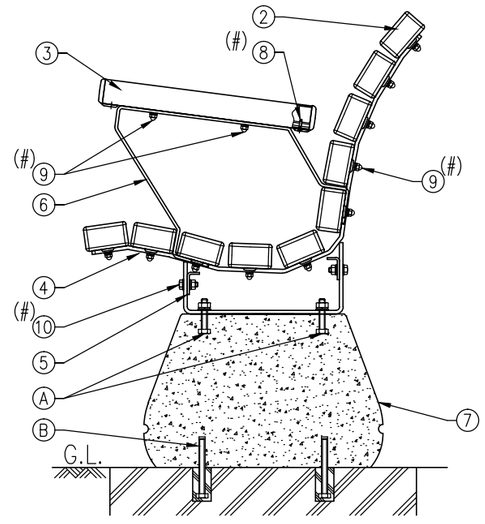

組付詳細図(S=1/10)