タイプ	温度抑制機能ベンチ
社内品番	KF−ACB−F7A3−H2
図面番号	KRKH00764

部材数量表(1基当たり)

	部材名	規格	材質	数量	摘要
①	KF ACB−ザブA001	70×40×1785	A6063S−T5+木粉入り変性PE	5	木質樹脂アルミ複合材
②	KF ACB−ザブキャップ		PC	14	
③	KF ACB−ヒジカケカバーA001	70×40×340	A6063S−T5+木粉入り変性PE	2	木質樹脂アルミ複合材
④	KF OWB−フレームF1−N	t6×50	SGH Z27	2	亜鉛めっき+静電粉体塗装
⑤	KF ACB−ホキョウフレーム01	t3.2	SGHC Z27	2	亜鉛めっき+静電粉体塗装
⑥	KF OWB−ヒジカケフレーム05	t4.5	SGHC Z27	2	亜鉛めっき+静電粉体塗装
⑦	KF OWB−キャクブA1−N	ロ−100×50×3.2,t6	STKR400,SGH Z27	2	亜鉛めっき+静電粉体塗装
⑧	KF サラビスM3.5×19SUS	M3.5×19	SUS	14	
⑨	KF 6カクBTM6×20SUS	M6×20	SUS	22セット	B,袋N1,W1,SW1
⑩	KF 6カクBTM8×25ASUS	M8×25	SUS	4セット	B,N1,W2,SW1
⑪	KF 6カクBTM10×30ASUS	M10×30	SUS	4セット	B,N1,W2,SW1
⑫	KF アンカーBTM10×90	M10×90	溶融亜鉛めっき	4セット	後施工アンカー(芯棒打込み式)

*①~⑥ は(#)印のボルトにより工場出荷時に取付済みです。
*基礎のサイズは地耐力50kN/m²(長期) の場合の参考です。
*製品の仕様は改良の為、予告なく変更する事があります。

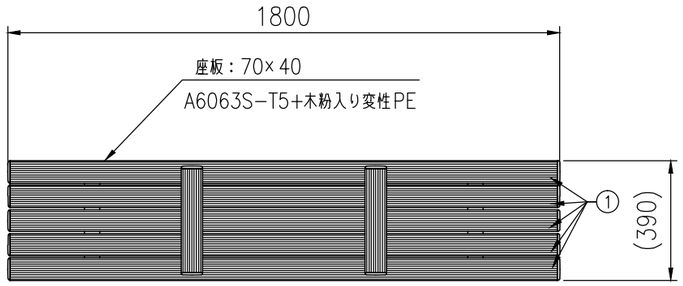

平面図(S=1/20)

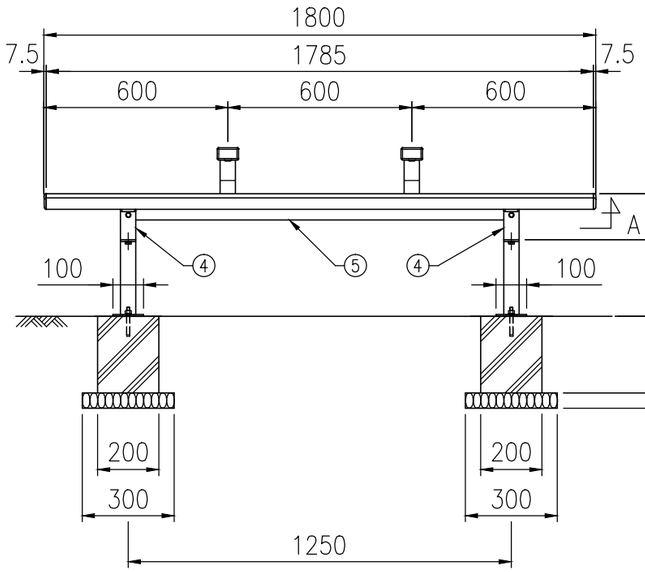

正面図(S=1/20)

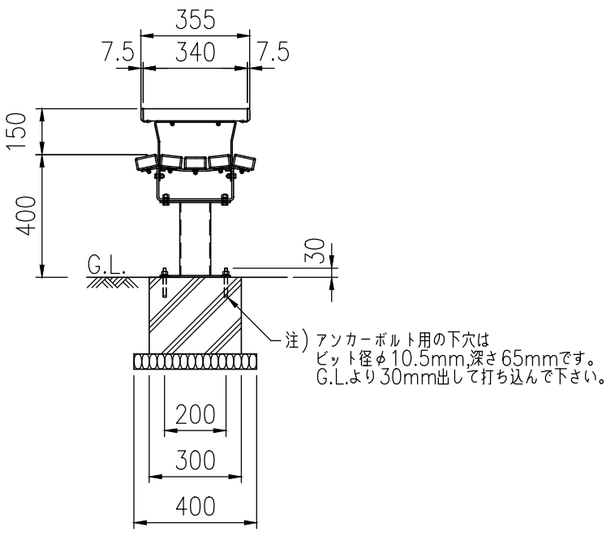

側面図(S=1/20)

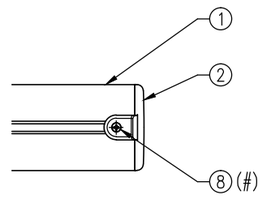

キャップ詳細図(A矢視図)(S=1/5)

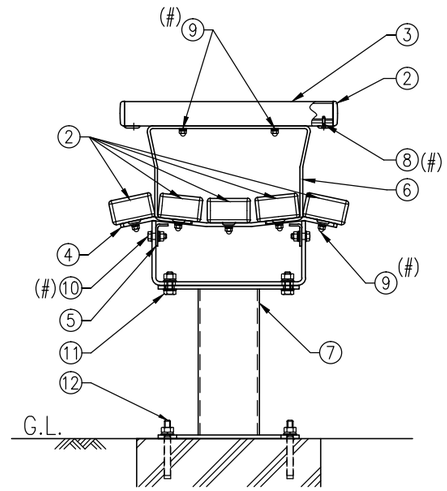

組付詳細図(S=1/10)