品 種	高 欄
タイプ	歩道橋対応型クラスターバリア
品 番	89WTPK−210HC−SPP−TR
図面番号	KKVH00011 ※2

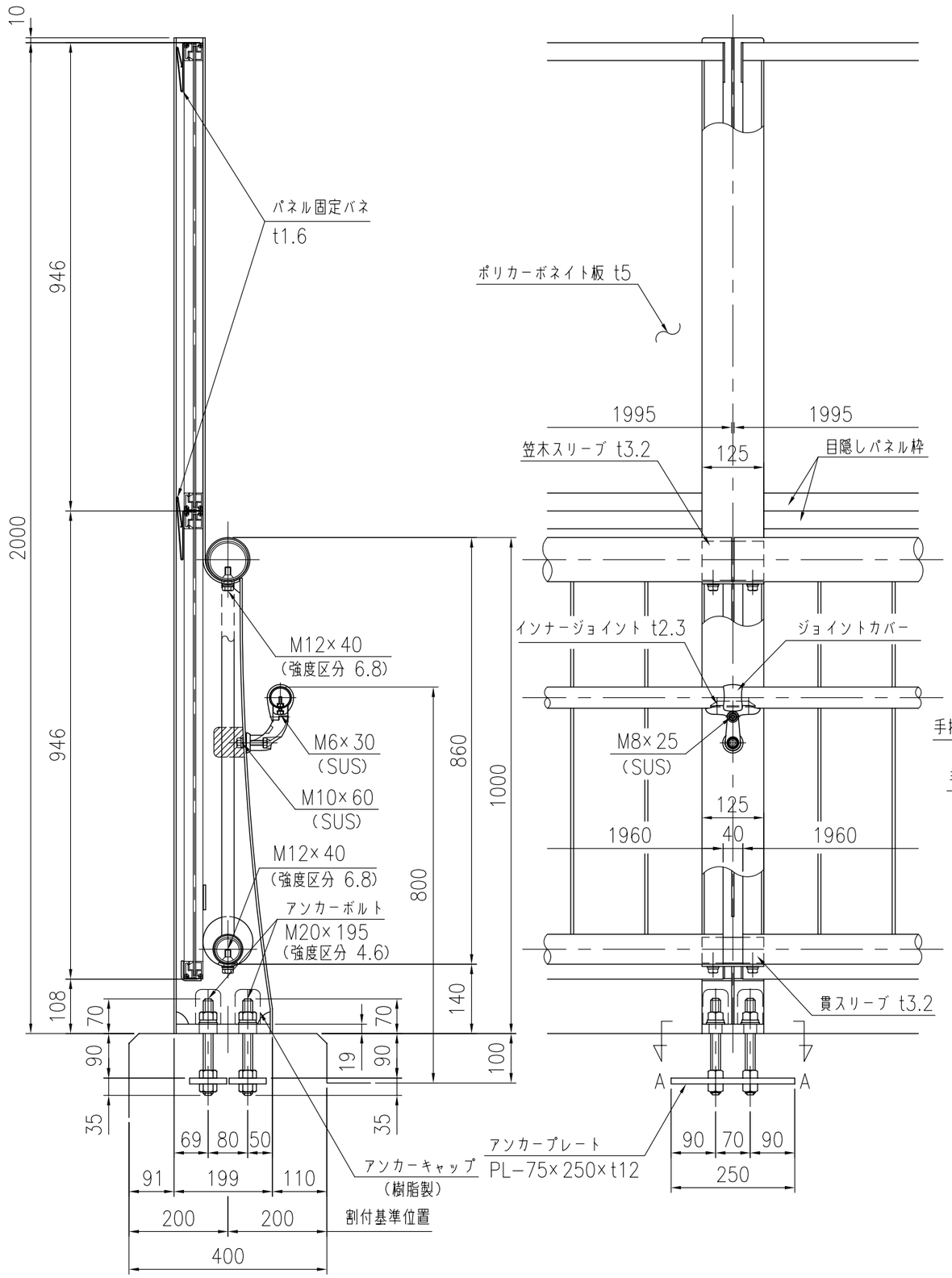

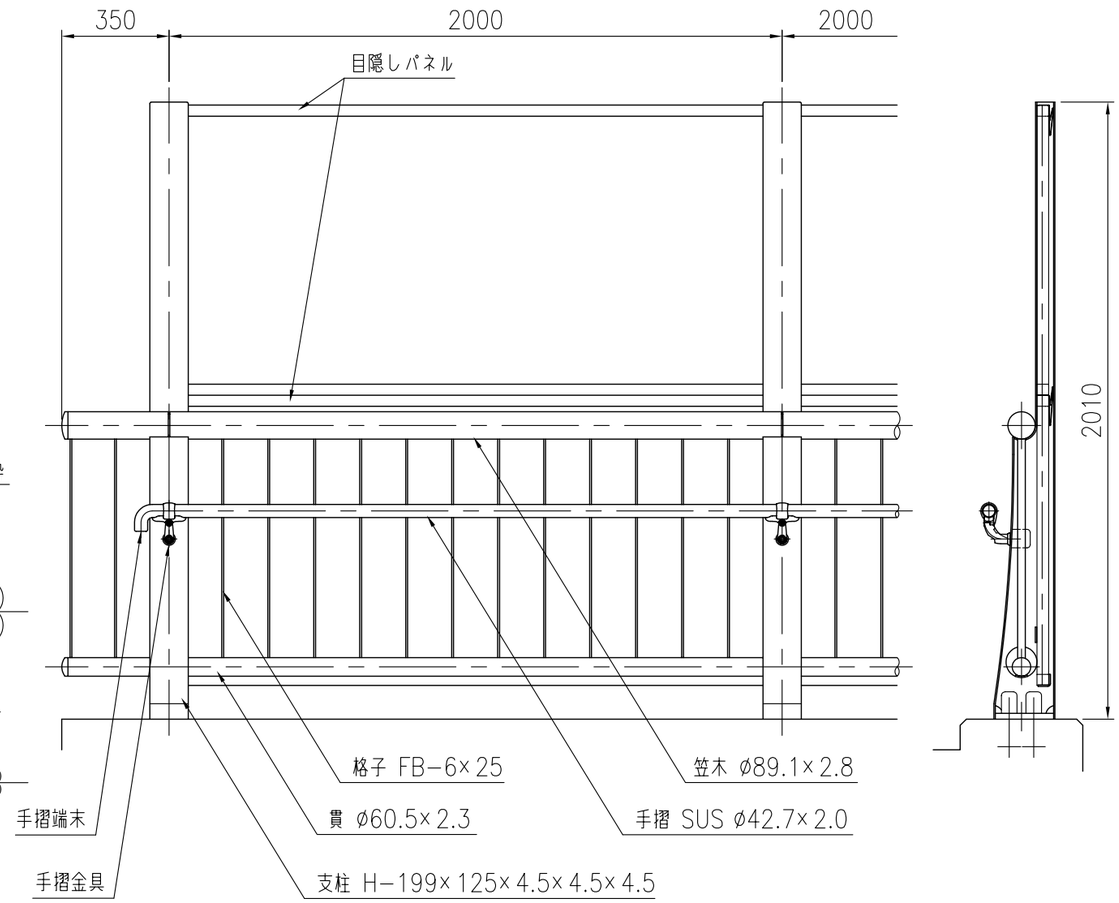

A 矢 視 図

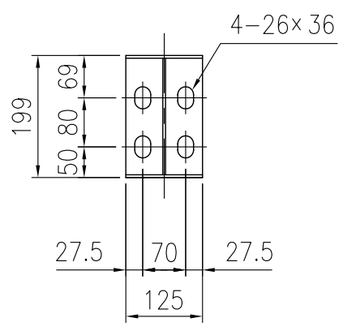

特記仕様

※ ▨部は、支柱中板の切欠を示す。