特記事項：・車両用防護柵と投物防止柵の連結は、
荷重低減特殊プレート構造とし、
ハードロックナットを使用する。

| | |
|---|---|
| 品 種 | 橋梁用ビーム型防護柵（丸ビーム） |
| タイプ | A種ビューレイルバリア |
| 品 番 | VG−A−410F−WB−SFF |
| 図面番号 | KKVH01027 |

## 支柱図

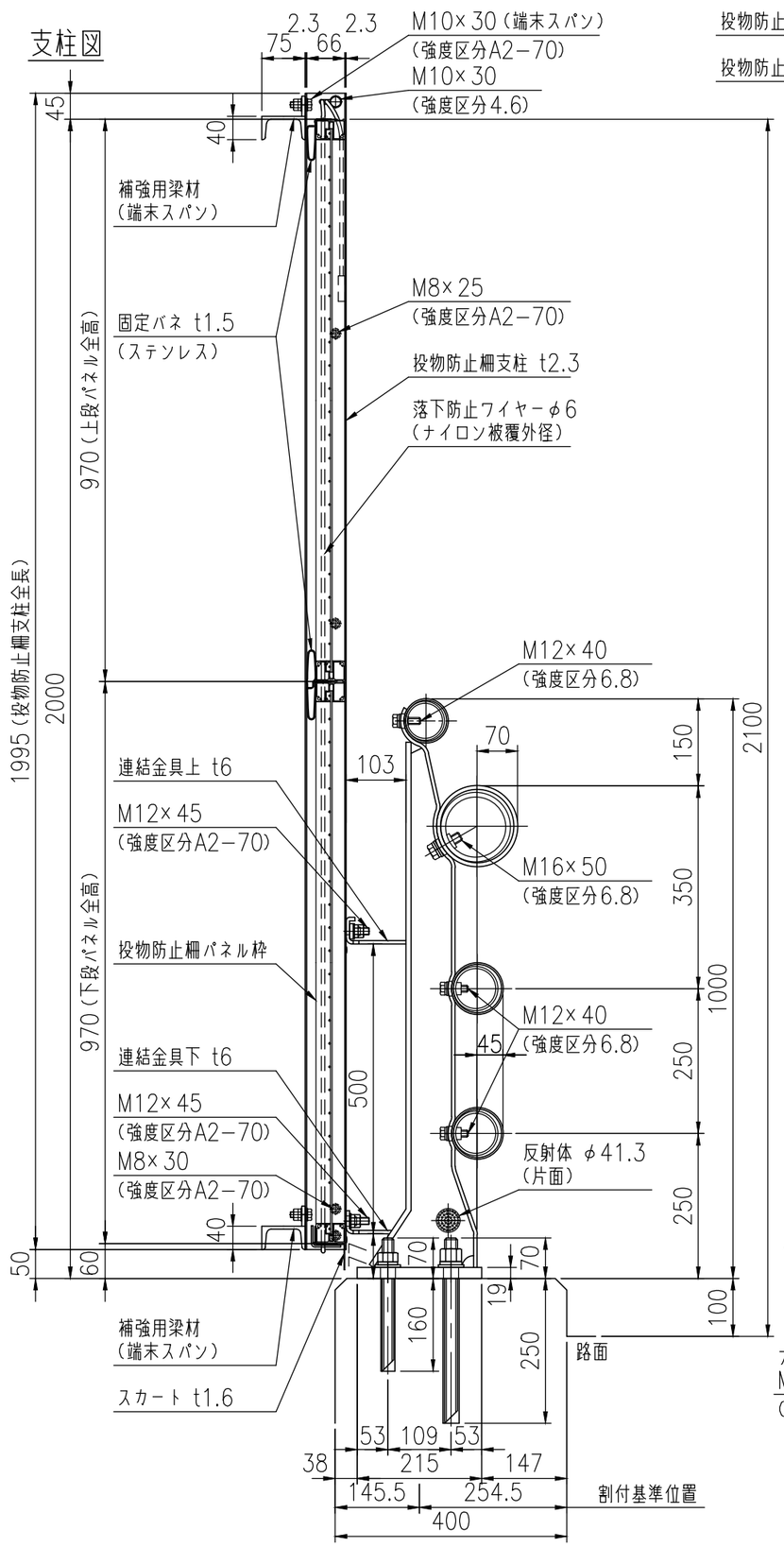


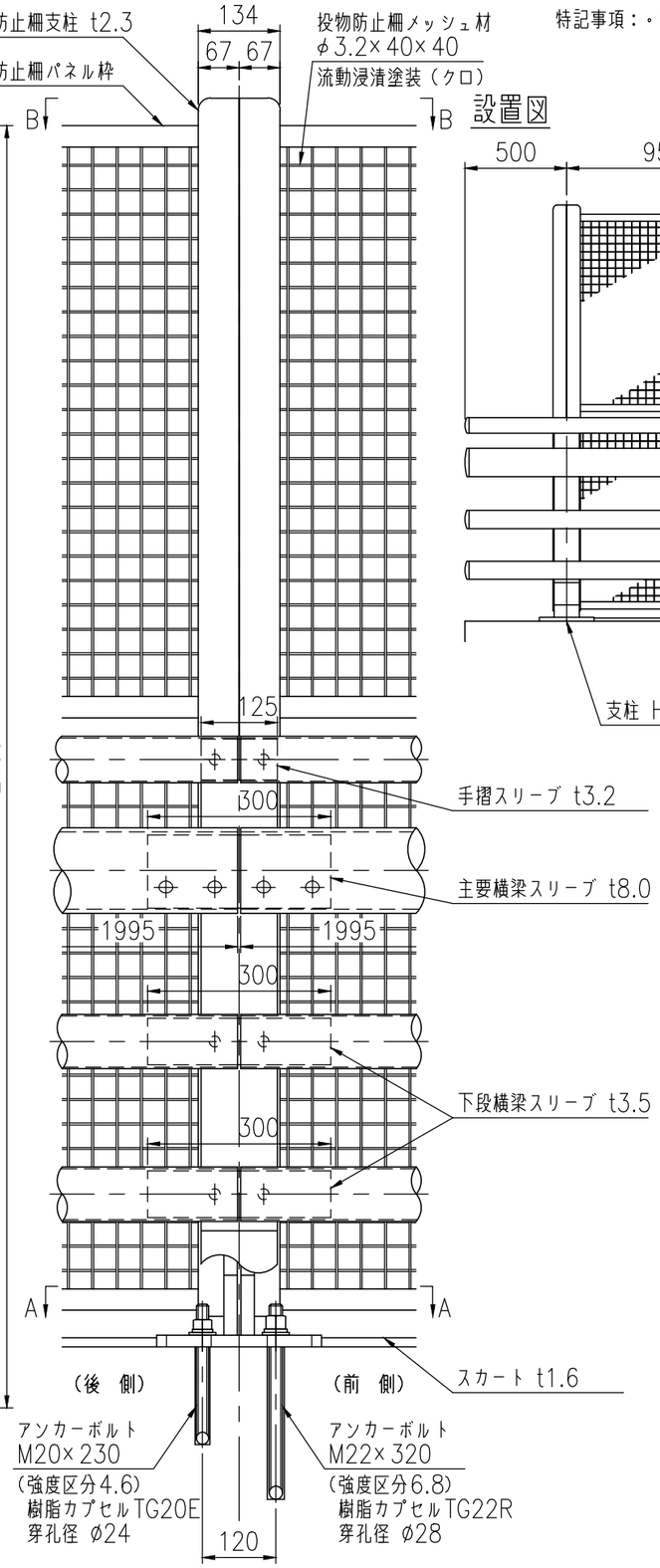


## 設置図

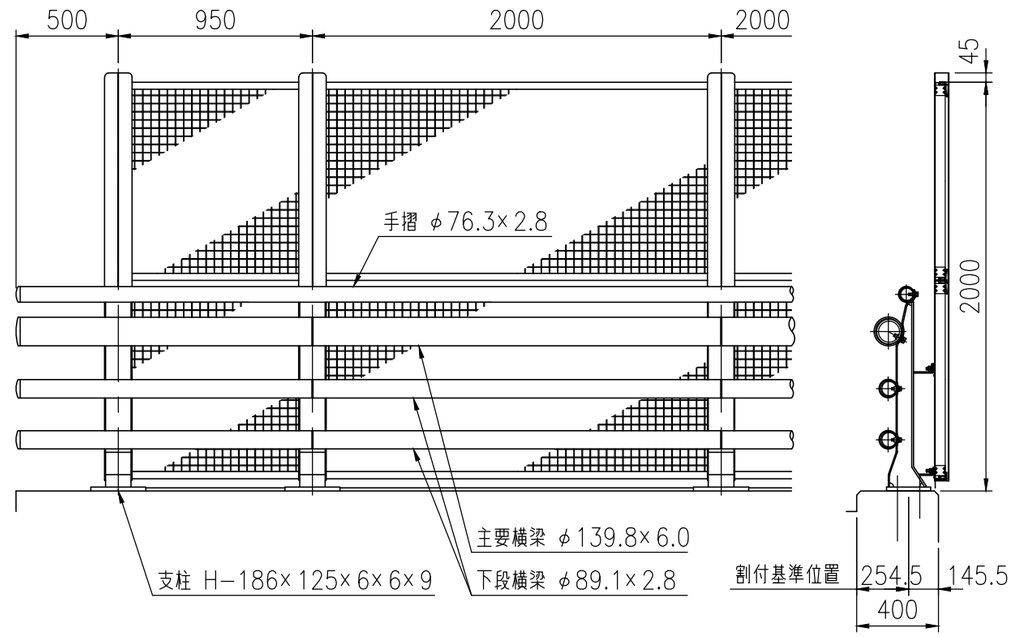


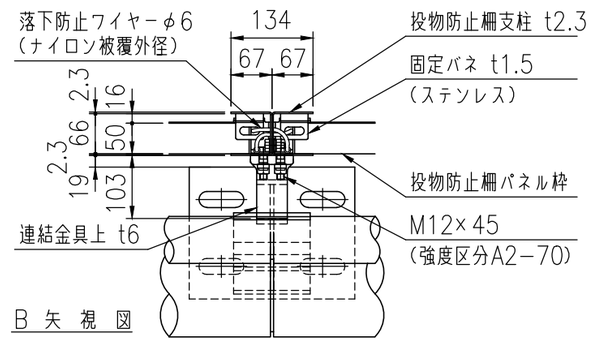


B 矢 視 図

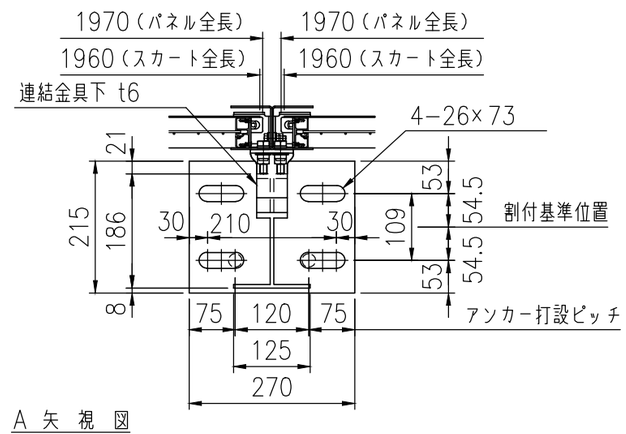


A 矢 視 図