品 種	橋梁用ビーム型防護柵（丸ビーム）
タイプ	A種ビューレイル
品 番	G−A−3085F
図面番号	KKSH00775※5

設置図

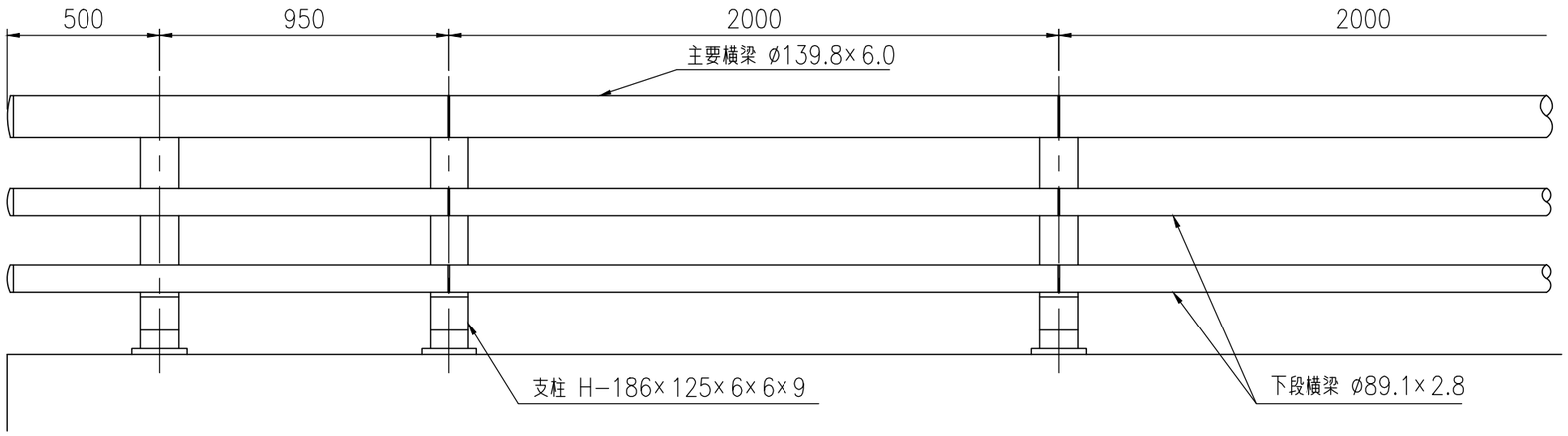

支柱図

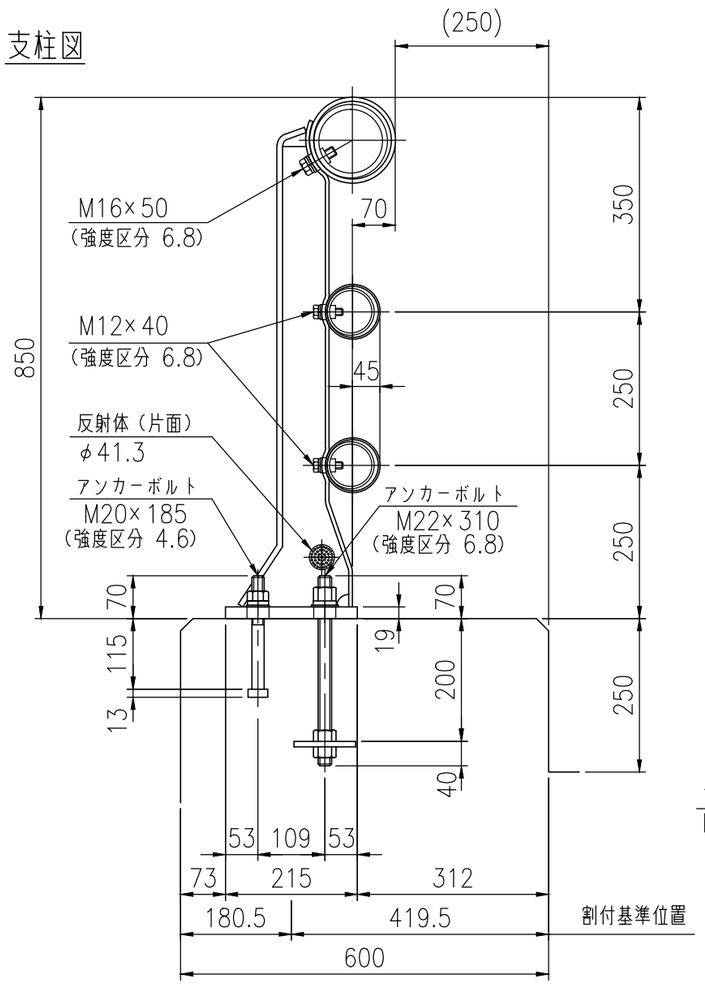

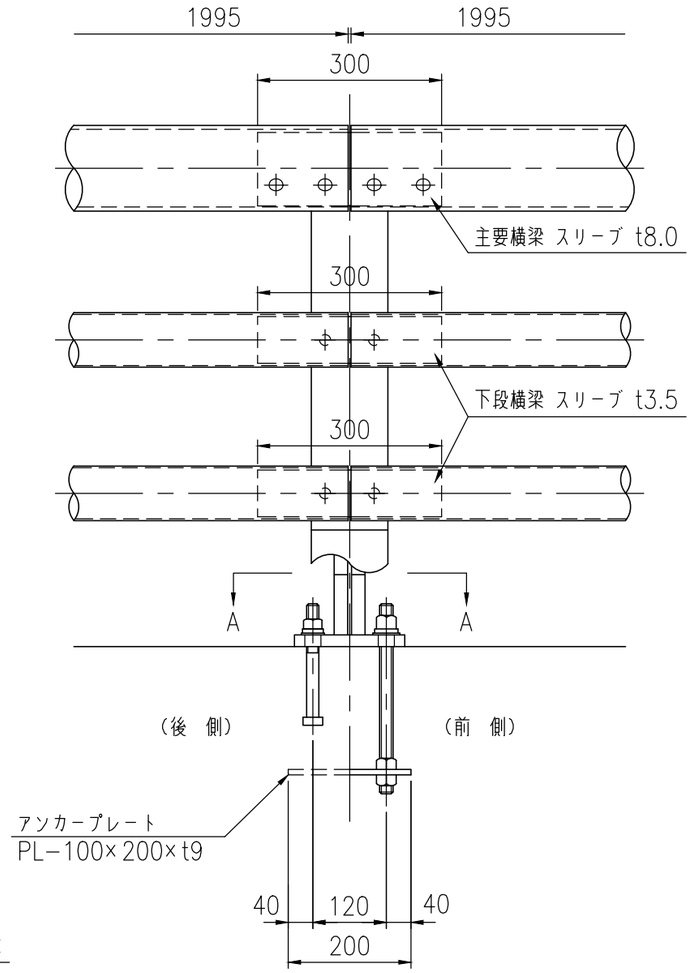

部材数量表 G−A−3085F

品 名	寸 法 (mm)	単位	数量	単位質量(kg/単位)	質量(kg)	材質
支 柱	H−186x125x6.0x6.0x9.0	本	11	15.59	171.49	SS400
主 要 横 梁	φ139.8x6.0	m	20.500	19.80	405.90	STK400
下 段 横 梁	φ89.1x2.8	m	41.000	5.96	244.36	STK400
主要横梁スリーブ	φ120.0x8.0x300	個	10	6.78	67.80	STKM−13A
下段横梁スリーブ	φ76.3x3.5x300	〃	20	1.95	39.00	STK400
取付ボルト	M16x50	セット	40	0.12	4.80	強度区分 6.8
〃	M12x40	〃	40	0.06	2.40	〃
T型ボルト	M14	〃	2	0.09	0.18	強度区分 4.6
〃	M12	〃	4	0.07	0.28	〃
アンカーボルト	M22x310	セット	22	1.22	26.84	強度区分 6.8
〃	M20x185	〃	22	0.61	13.42	強度区分 4.6
アンカープレート	PL−100x200xt9	枚	11	1.41	15.51	SS400
(20.500 m当り)				合 計 質 量	991.98	kg

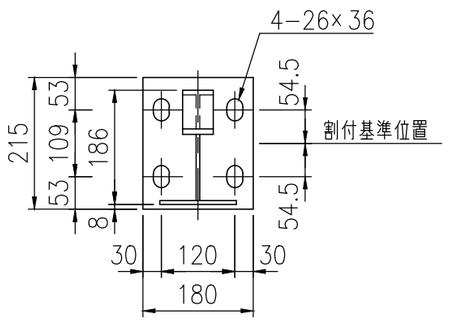

A 矢 視 図