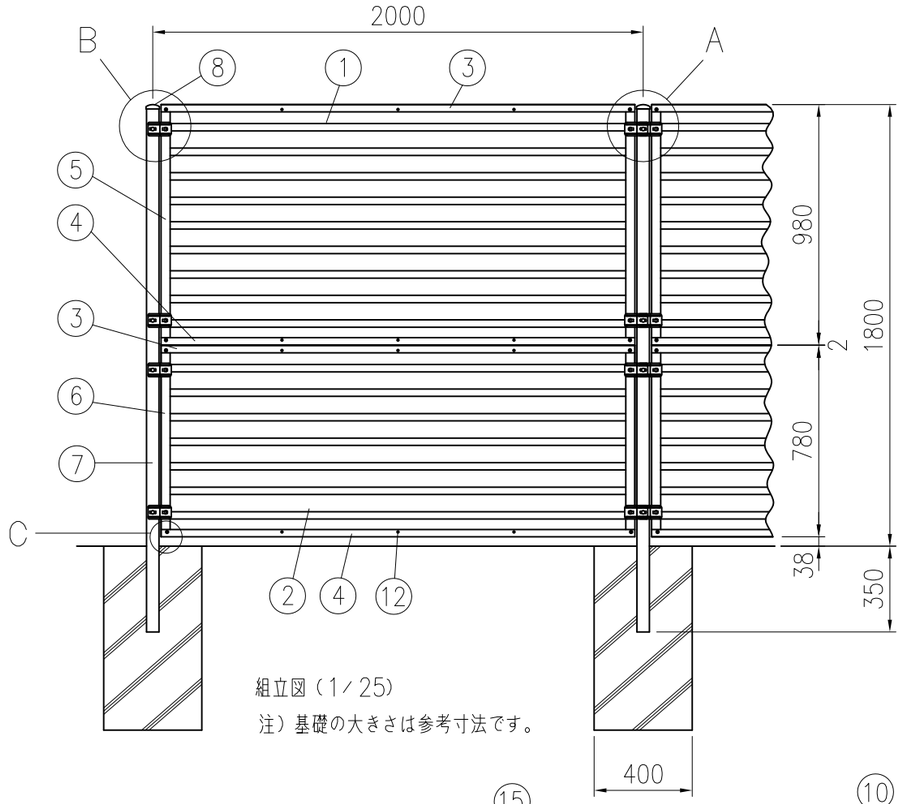

組立図（1/25）

注）基礎の大きさは参考寸法です。

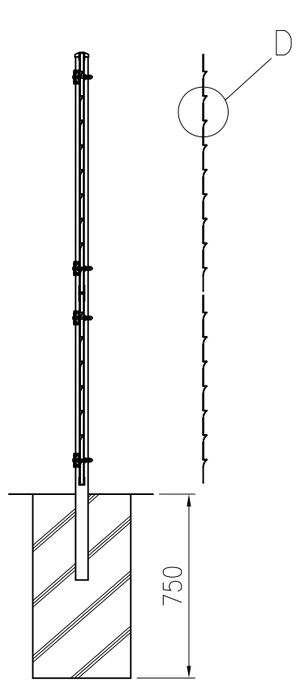

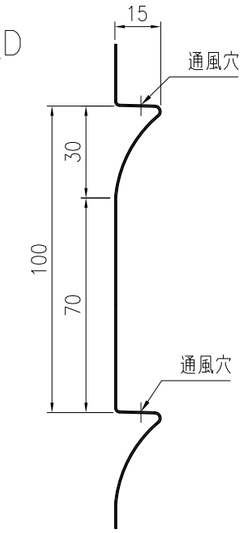

D部詳細図（1/2）

部番	部　材　名	形格（mm）	材　質	摘　要
1	めかくしパネルN＃1000	t0.5	SGC·Z27	亜鉛めっき＋静電粉体塗装
2	〃　　＃800	〃	〃	〃
3	上　胴　縁	t1.6	SGH·Z27	〃
4	下胴縁（水抜き穴付）	〃	〃	〃
5	縦　枠　＃1000	〃	〃	〃
6	〃　　＃800	〃	〃	〃
7	支柱＃1800	φ50.8×t3.2（補強入り）	STK400·K27	静電粉体塗装（下地 亜鉛・ｱﾙﾐ・ﾏｸﾞﾈｼｳﾑ合金めっき）
8	支柱キャップ	t1.6	SPCC·K27	〃
9	パネル固定金具	t3.2	SGH·Z27	亜鉛めっき＋静電粉体塗装
10	支柱カバー	t2.3	〃	〃
11	組ナット、特平小ネジ	φ12、D12	ステンレス	
12	ブラインドリベット	NST6−3	〃	
13	角根丸頭ボルト	M8×67	4.6相当	亜鉛めっき＋焼付塗装
14	〃	M8×35	〃	〃
15	六角袋ナット	M8	〃	〃

（注）商品仕様は改良のため、予告なく変更することがあります。

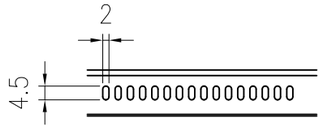

通風穴詳細図（1/2）

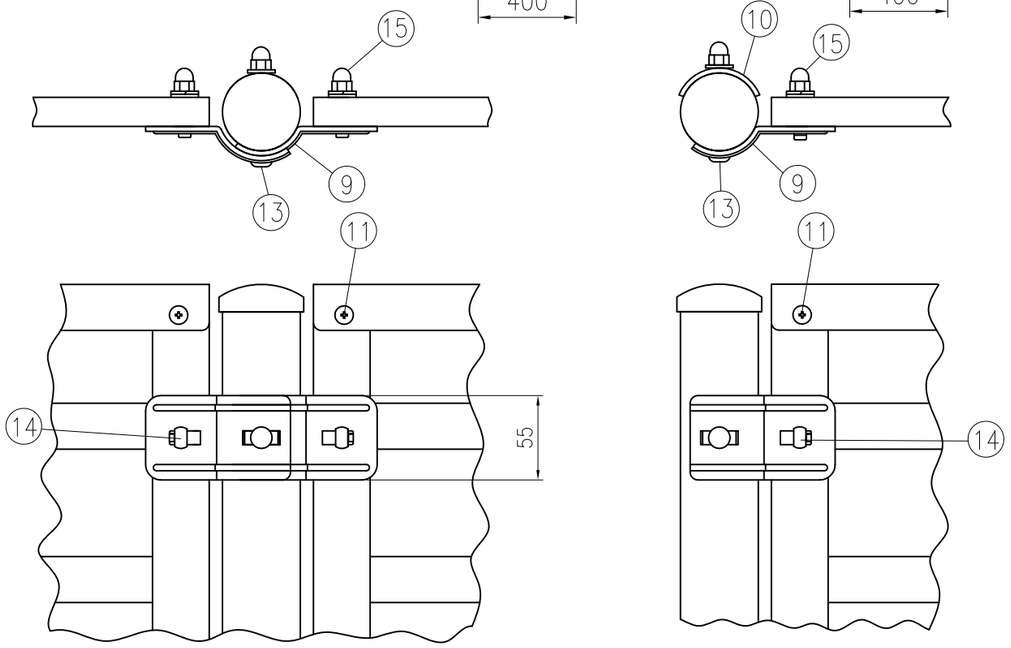

A部詳細図（1/4）　B部詳細図（1/4）

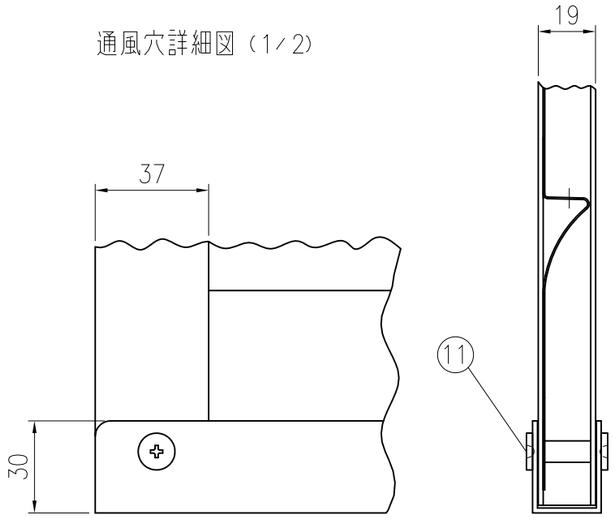

C部詳細図（1/2）

積水樹脂株式会社

セキスイ大型フェンス　めかくし塀V型（通風タイプ）＃1800