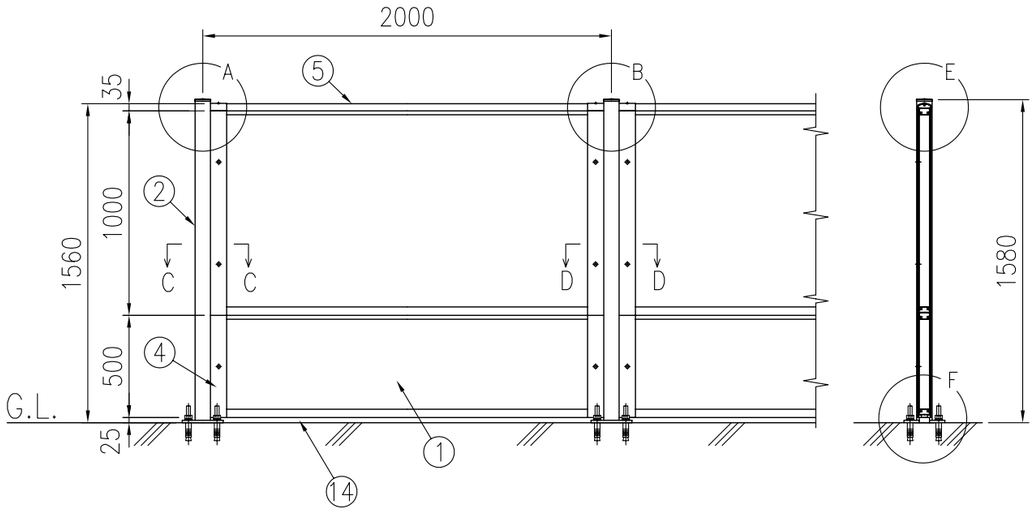

組立図（1/30）

注）・本仕様は平成12年改正の現行建築基準法施工令第87条に定める風圧力を設計基準とする。
（V_0 =34m/s，地表面粗度区分Ⅲ）

注）・めかくしパネルは支柱間ピッチ2000mm用で出荷します。端尺パネルは現地幅詰め加工・組み立てしてください。

注）・コンクリート強度2100N/cm² 以上とする。

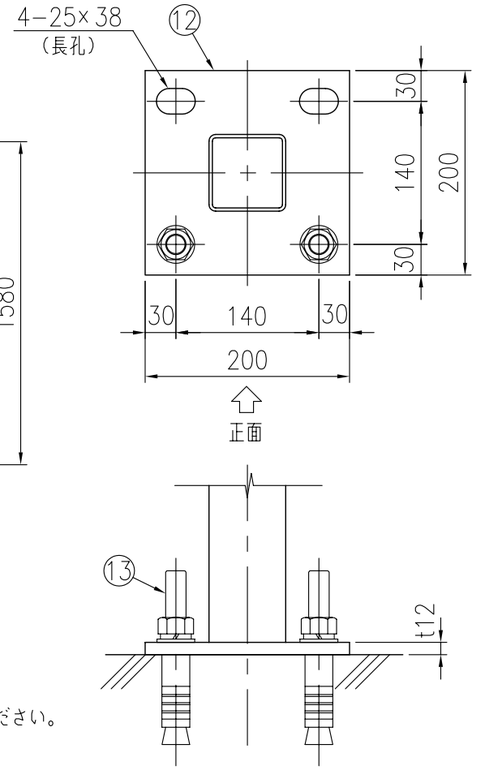

ベースプレート詳細図（1／6）

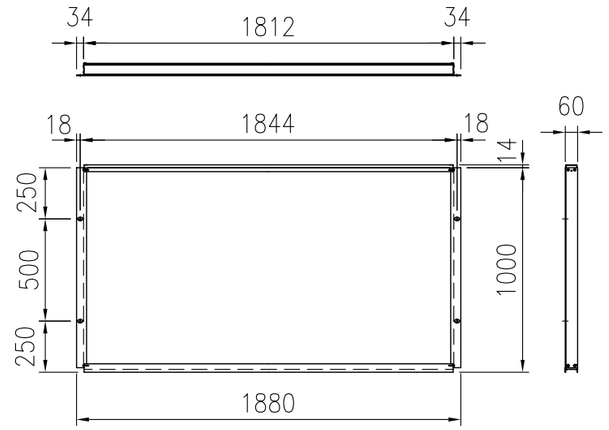

パネル（遮音タイプ H1m）詳細図（1／30）

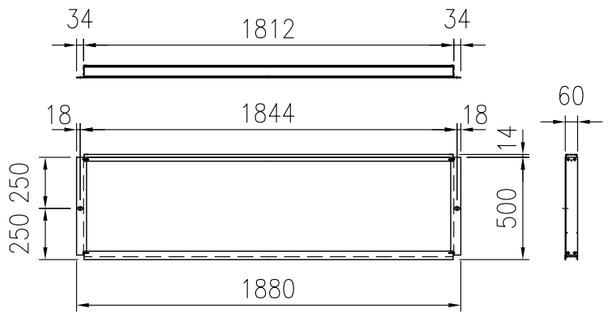

パネル（遮音タイプ H0.5m）詳細図（1／30）

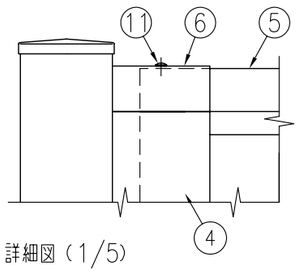

A部 詳細図（1/5）

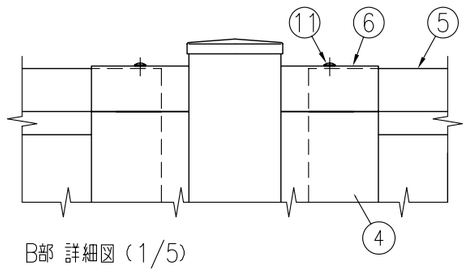

B部 詳細図（1/5）

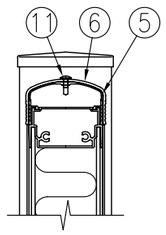

E部 詳細図（1/5）

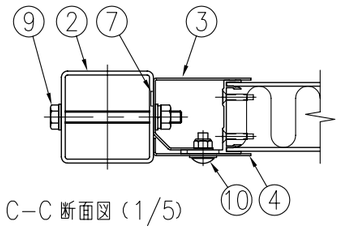

C−C 断面図（1/5）

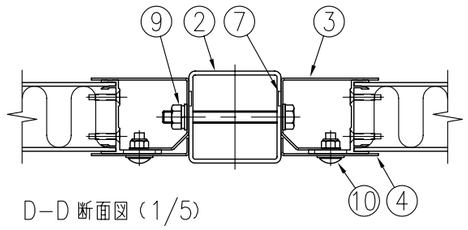

D−D 断面図（1/5）

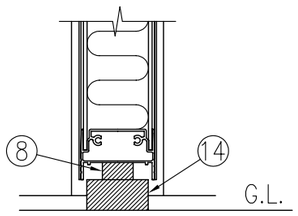

F部 詳細図（1/5）

No.	部 材 名	寸 法	材 質	摘 要
1	パネル（遮音タイプ）	t60× 514×1880	面材 ：ｱﾙﾐ・樹脂積層複合材 中間層：多孔質樹脂 枠材 ：A6063S	−
		t60×1014×1880		
2	支柱	□75×75×t3.2	STKR400	亜鉛めっき＋静電粉体塗装
3	取付プレート	t1.6×1000	SGH	亜鉛めっき＋静電粉体塗装
		t1.6×1500		
4	パネルカバー	t1.6× 500	SGH	亜鉛めっき＋静電粉体塗装
		t1.6×1000		
5	上枠カバー	W60	A6063S	−
6	端部カバー	W65	A6063S	塗装
7	パッキン	t2	EPDMスポンジ	取付プレートに貼付
8	ベースパッキン	t25	EPDMスポンジ	−
9	ボルト・ナット	M10×100	SWCH	溶融亜鉛めっき（端部用のみ塗装）
10	トラス小ネジ	M8×20	SWCH	溶融亜鉛めっき＋塗装
11	ドリルネジ	φ4	ステンレス	−
12	ベースプレート	t12	SS400	亜鉛めっき＋静電粉体塗装
13	アンカーボルト	スリーブ打込式おねじM20		溶融亜鉛めっき
14	すき間隠しパッキン	t25×巾50	PE（色：グレイ）	G.L.に貼付

パネルの音響性能は音響透過損失：400Hzに対して25dB以上、1000Hzに対して30dB以上の低減を満たす。
（製品仕様は、改良のため予告なく変更する場合があります。ご了承ください。）

セキスイ大型フェンス　防音めかくし塀PS−4型　遮音タイプ　♯1500 ベースプレート
KFTH00514※1