品 種	MO
タイプ	フェンス
品 番	♯1500 ベースプレート
図面番号	AEMH00189※1

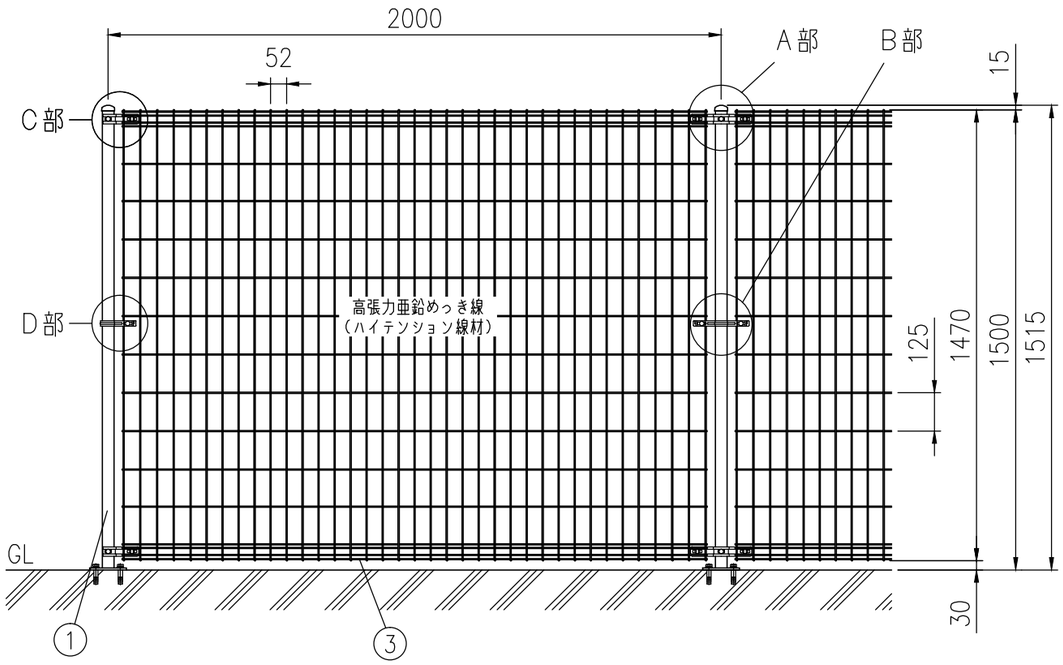

組立図（1／20）

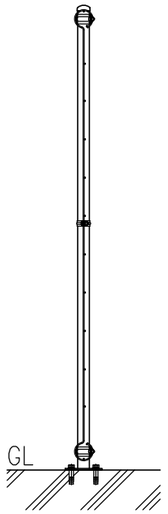

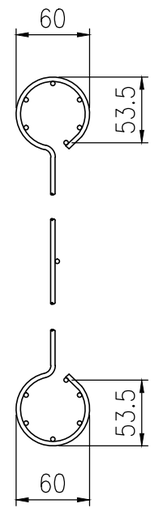

本体パネル詳細図
（1／5）

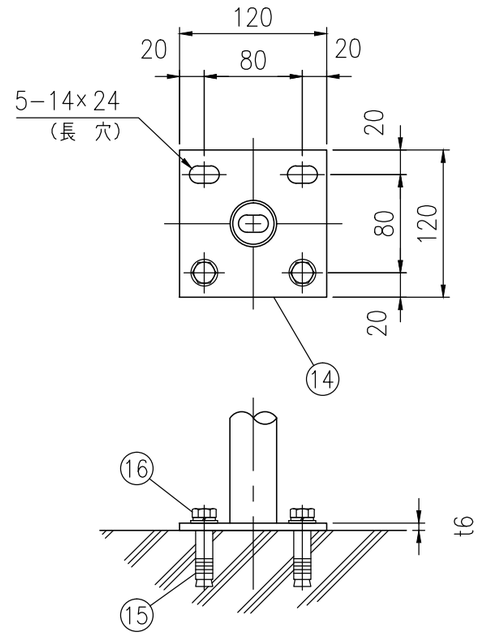

ベースプレート詳細図
（1／5）

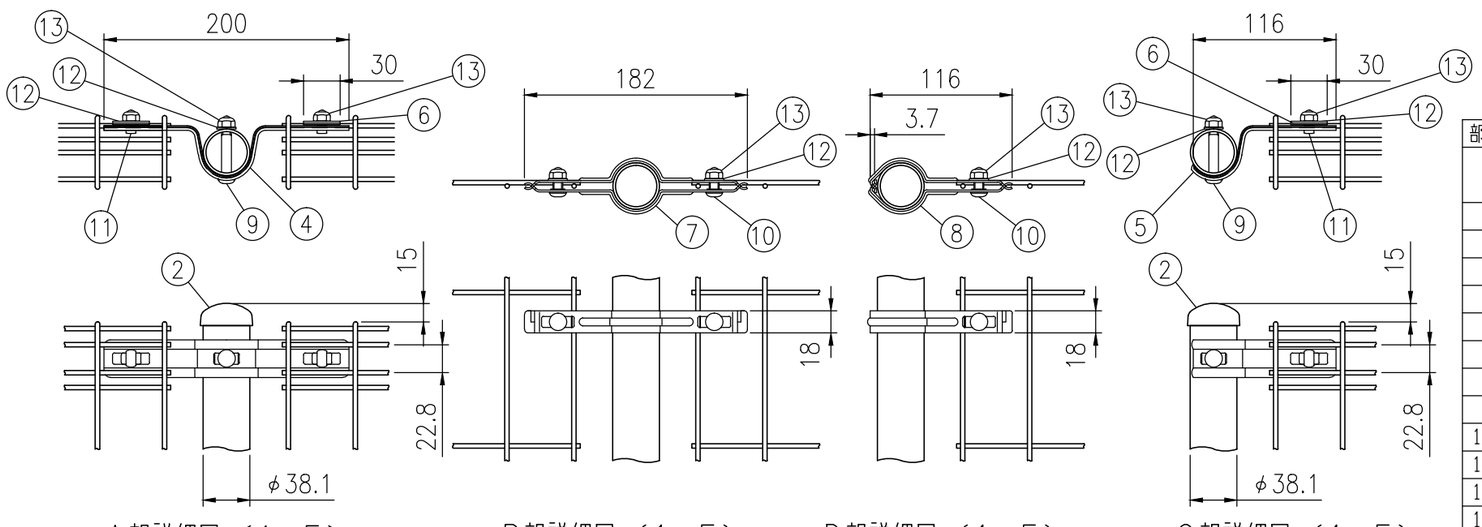

A部詳細図 （1／5）　B部詳細図 （1／5）　D部詳細図 （1／5）　C部詳細図 （1／5）

部番	部 材 名	形格（mm）	材 質	摘 要
1	支柱 ♯1500	φ38.1×t2.3	STK 400	静電粉体塗装（下地 亜鉛・アルミ・マグネシウム合金めっき）
2	支柱キャップ	t1.6	SPCC・K27	〃
3	本体 ♯1500	φ3.6	亜鉛めっき鉄線	流動浸漬塗装（下地亜鉛めっき）
4	固 定 金 具	t1.6	SGH・Z27	静電粉体塗装（下地亜鉛めっき）
5	固定金具端末用	〃	〃	〃
6	押 え 金 具	〃	〃	〃
7	中 間 金 具	〃	〃	〃
8	中間金具端末用	〃	〃	〃
9	角 根 ボ ル ト	M8×51	4.6相当	溶融亜鉛めっき
10	〃	M8×20	〃	〃
11	〃	M8×15	〃	〃
12	平 座 金	呼び径8	SPCC	〃
13	六角飾りナット	M8	4.6相当	〃
14	ベースプレート	□120×120×t6.0	SGH・Z27	静電粉体塗装（下地亜鉛めっき）
15	アンカーボルト	M10（他穿孔めねじ）		溶融亜鉛めっき
16	取 付 ボ ル ト	M10×25	4.6相当	〃