品　　種	めかくし塀K型
タ イ プ	シリンダー錠門扉LA
品　　番	H1200
幅	1200（片開）
図面番号	KFTH02067※3

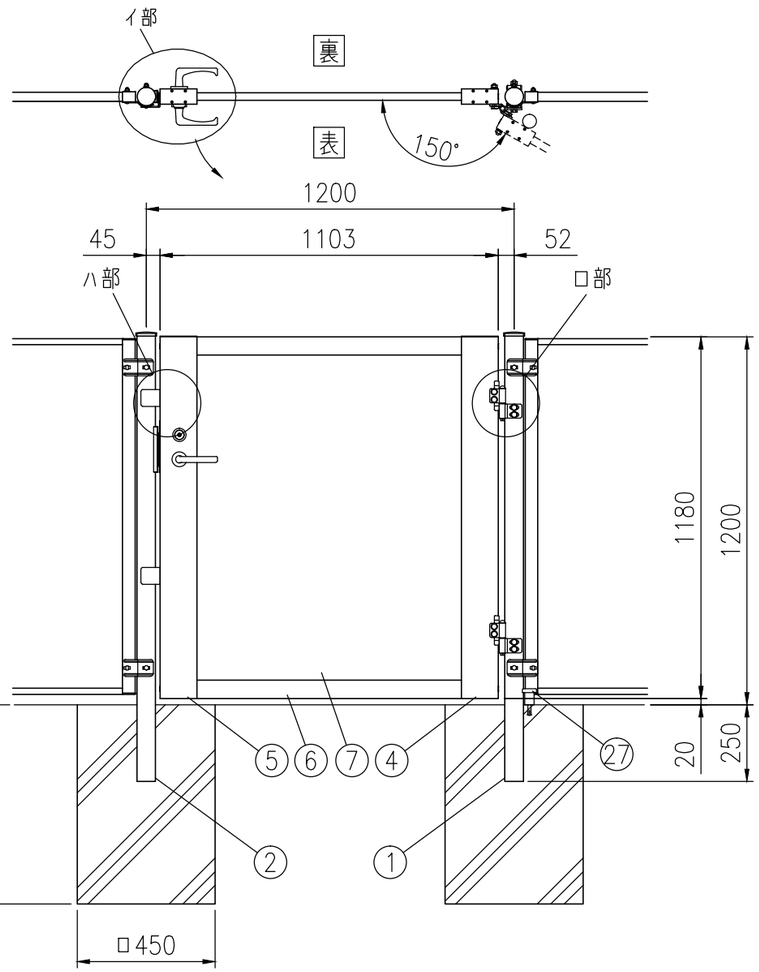

組立図　（1／20）

吊元右側、表開きの時

注）基礎の大きさは参考寸法です。

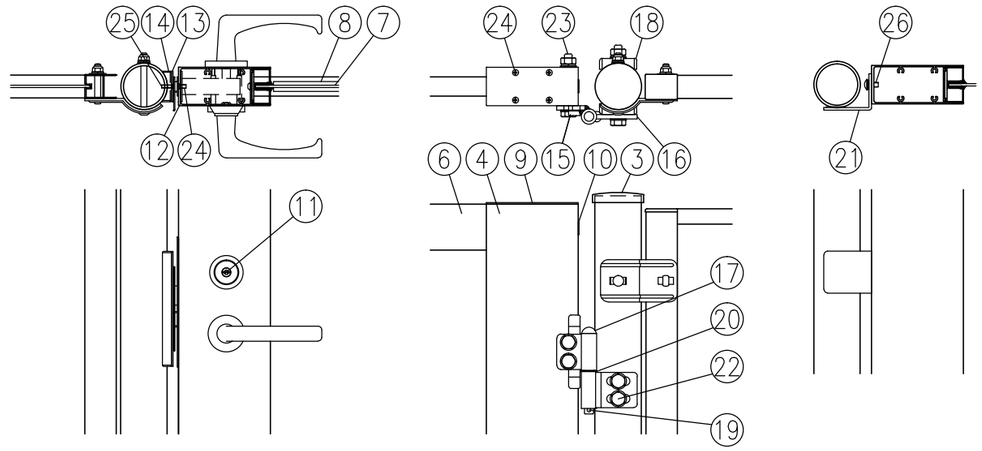

イ部詳細図（1／8）　ロ部詳細図（1／8）　ハ部詳細図（1／8）

部番	部 材 名	形　格（mm）	材　　質	摘　　要
1	吊門柱	φ60.5×t3.2	STK400	静電粉体塗装（亜鉛・アルミ・マグネシウム合金めっき）
2	受門柱	φ60.5×t3.2	STK400	
3	門柱キャップ	t1.6	SPCC	
4	門扉縦枠（吊側）	50×120	A6063S	陽極酸化複合被膜
5	門扉縦枠（錠側）	50×120	A6063S	陽極酸化複合被膜
6	門扉横枠	25×60	A6063S	陽極酸化複合被膜
7	めかくしパネル	t3.0	アルミ樹脂積層複合材	－
8	ビ ー ド	－	エラストマー	－
9	縦枠カバー	t2	A1100P	塗装
10	穴キャップ	φ16用	ナイロン	－
11	シリンダー錠	LAシリーズ	－	美和ロック製
12	錠取付プレート	t2	ステンレス	－
13	受座取付プレート	t2	ステンレス	－
14	受座取付金具下材	t1.6	SGH	静電粉体塗装（下地亜鉛めっき）
15	ヒジツボ	t6	SPHC	静電粉体塗装（下地亜鉛めっき）
16	ヒンジ	t6	SPHC	静電粉体塗装（下地亜鉛めっき）
17	ヒンジ芯棒	φ12	SGD	溶融亜鉛めっき
18	ヒンジ用台座	t3.2	SPHC	静電粉体塗装（下地亜鉛めっき）
19	割ピン	4×20	ステンレス	－
20	座金	12	黄銅	－
21	戸当り	t3.2	SGH	静電粉体塗装（下地亜鉛めっき）
22	取付ボルト	M10×100	4.6相当	溶融亜鉛めっき
23	〃	M10×75	4.6相当	溶融亜鉛めっき
24	サラ小ネジ	M5×10	ステンレス	－
25	〃	M4×15	ステンレス	－
26	低頭小ネジ	M6×15	ステンレス	－
27	ドアストッパー	H52	アルミダイカスト	－

（注）商品仕様は改良のため、予告なく変更することがあります。

特記事項：シリンダー錠は、現地手配となります。
シリンダー錠（美和ロック製）LAシリーズをご購入ください。
（バックセット64mm、扉厚50mm）
空錠の場合は、別途ダミーシリンダーをご購入ください。