| | |
|---|---|
| 品　　種 | G10（後付BPL） |
| タイプ | 門扉（両開） |
| 品　　番 | ＃900 |
| 幅 | 2200 |
| 図面番号 | KEMH01229※1 |

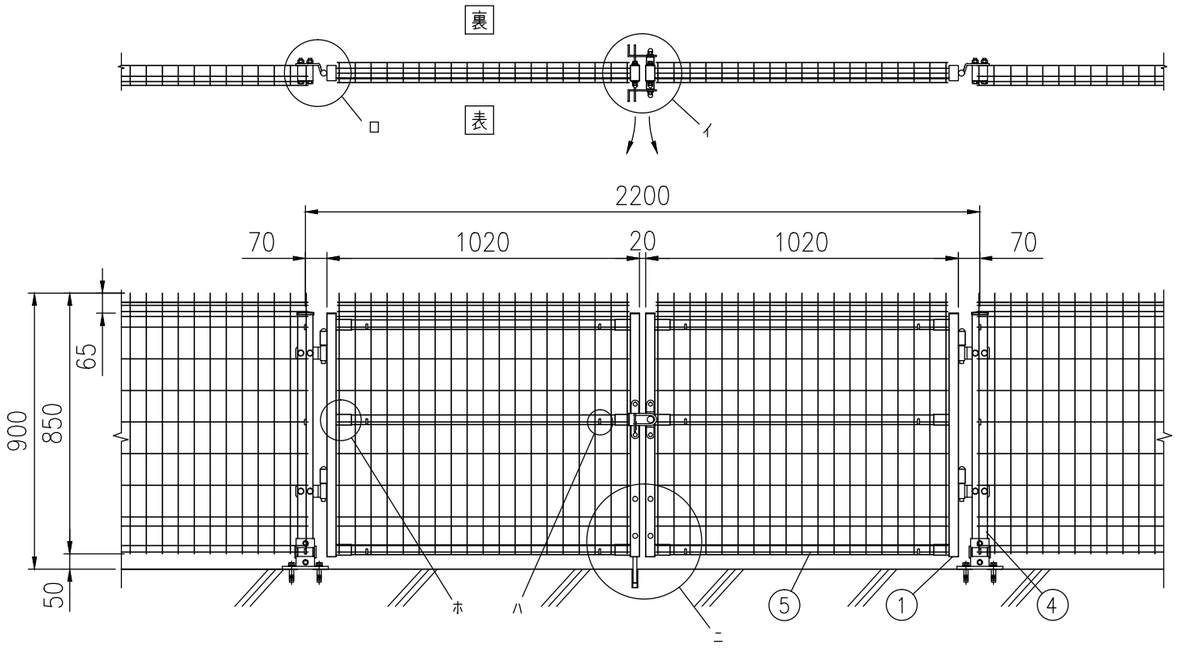


組立図　表開き、落とし棒が裏の時（1/20）
注）基礎の大きさは参考寸法です。

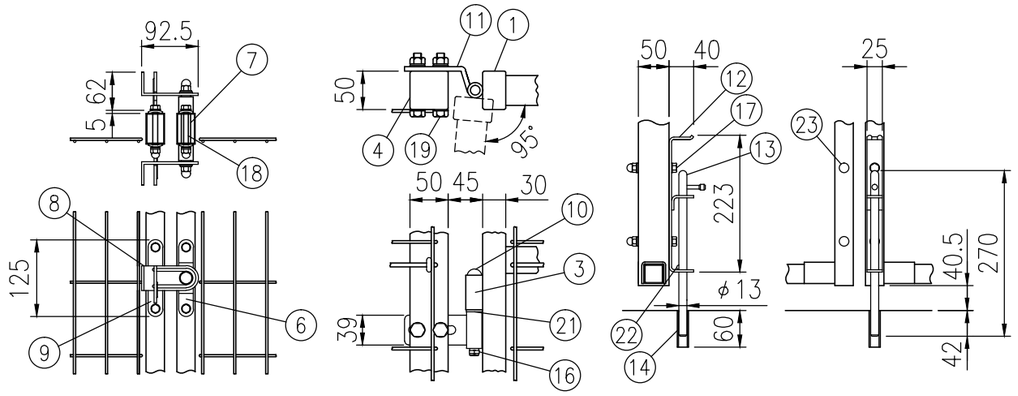


イ部詳細図　(1/10)　　ロ部詳細図　(1/8)　　ニ部詳細図　(1/10)

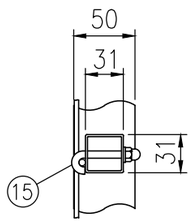


ハ部詳細図　(1/5)

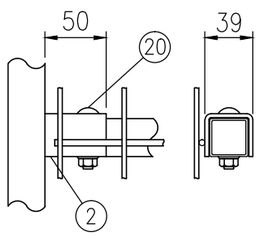


ホ部詳細図　(1/5)

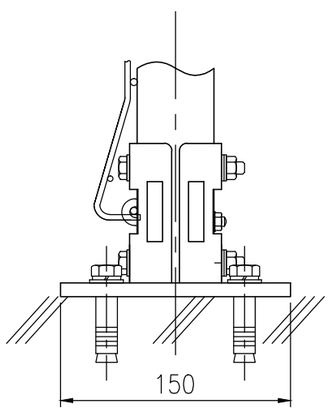


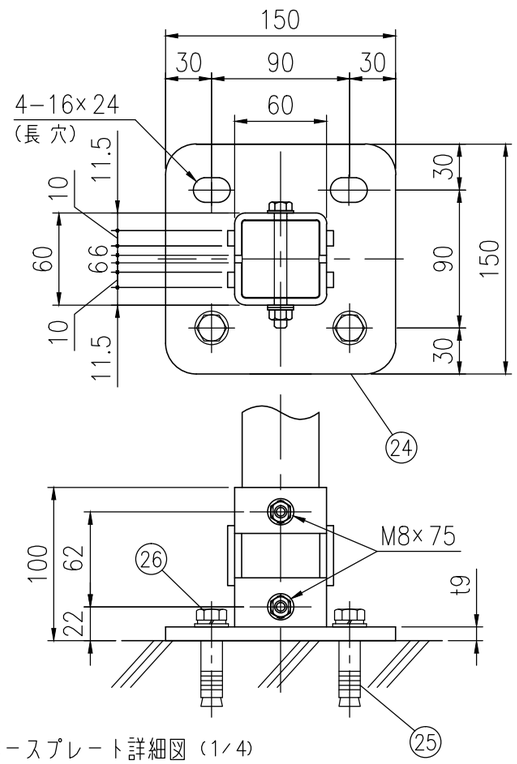


ベースプレート詳細図（1/4）

| 部品 | 部材名 | 形　格 | 材　質 | 摘　要 |
|---|---|---|---|---|
| 1 | 門扉枠 | タテ□50×30×t1.6<br>ヨコ□31×31×t1.0 | STKM11A相当 | 亜鉛めっき＋静電粉体塗装 |
| 2 | 取付金具 | t3.2 | SGH | 〃 |
| 3 | 門扉ヒジツボ | φ22 | | 〃 |
| 4 | 吊門柱 | □50×50×t1.6 | STKR400 | 〃 |
| 5 | メッシュパネル | φ3.6、φ4.5 | 亜鉛めっき鉄線 | 亜鉛めっき＋流動浸漬塗装 |
| 6 | 軸受金具 | t3 | ステンレス | |
| 7 | スピンドル | φ15 | 〃 | |
| 8 | 掛金具 | t4 | 〃 | |
| 9 | 受金具 | t3、t4 | 〃 | |
| 10 | ヒンジ芯棒 | φ12 | | 溶融亜鉛めっき |
| 11 | ヒンジ | t6、φ20 | | 〃 |
| 12 | 落し棒受金具 | t4 | SPHC | 〃 |
| 13 | 落し棒 | φ13 | SGD | 〃 |
| 14 | 受けパイプ | | PVC | |
| 15 | 固定フック | M6 | ステンレス | |
| 16 | 割りピン | 4×20 | 〃 | |
| 17 | 取付ボルト | M8×65 | 4.6相当 | 溶融亜鉛めっき |
| 18 | 〃 | M8×75 | ステンレス | |
| 19 | 〃 | M10×75 | 4.6相当 | 溶融亜鉛めっき |
| 20 | トラス小ネジ | M8×45 | ステンレス | |
| 21 | 座金 | 12 | 黄銅 | |
| 22 | ナベビス | M4×18 | ステンレス | |
| 23 | メカクシキャップ | φ9 | 合成ゴム | |
| 24 | 後付ベースプレート | 150×150 | SPHC−P | 溶融亜鉛めっき |
| 25 | アンカーボルト | M12（他穿孔めねじ） | | 〃 |
| 26 | 取付ボルト | M12×30 | 4.6相当 | 〃 |

※ 1柱は現地カット、現地穴明けとする。
※ 25、26は後付ベースプレートには含まれていません（現地手配）。