品　　種	G10（後付BPL）
タイプ	門扉（両開）
品　　番	#1500
幅	2200
図面番号	KEMH01241※1

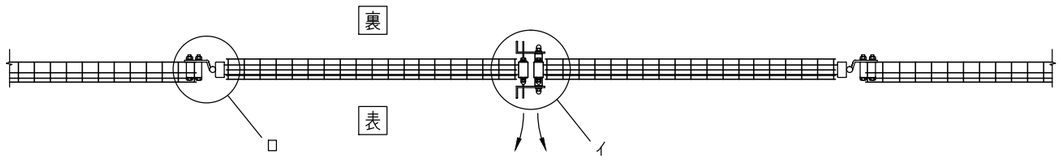

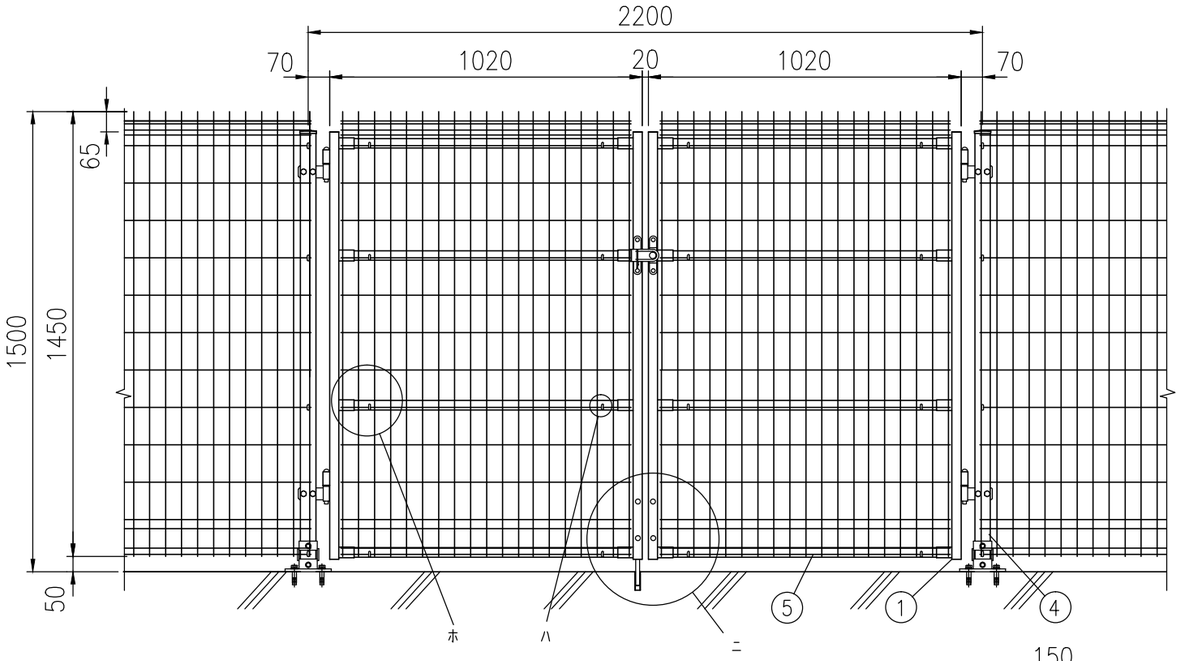

組立図　表開き、落とし棒が裏の時（1/20）

注）基礎の大きさは参考寸法です。

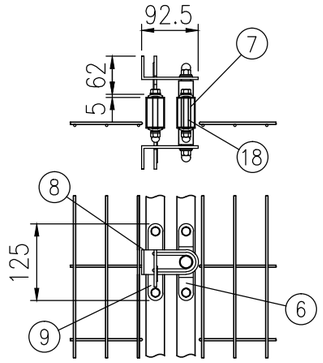

イ部詳細図　（1/10）

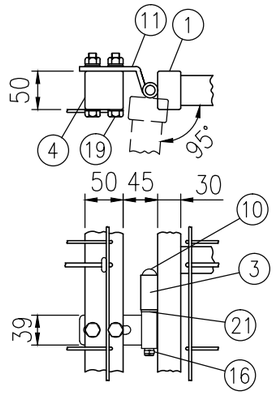

ロ部詳細図　（1/8）

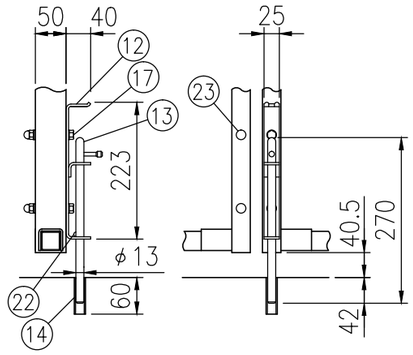

ニ部詳細図　（1/10）

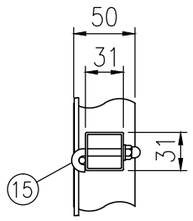

ハ部詳細図　（1/5）

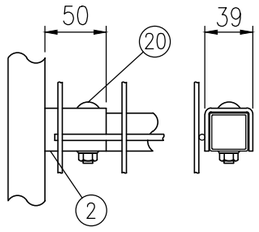

ホ部詳細図　（1/5）

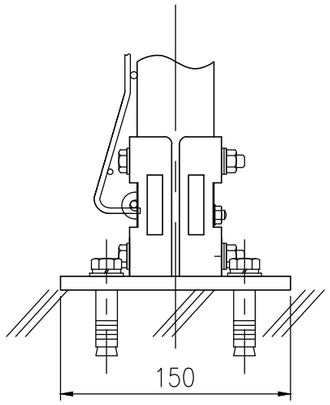

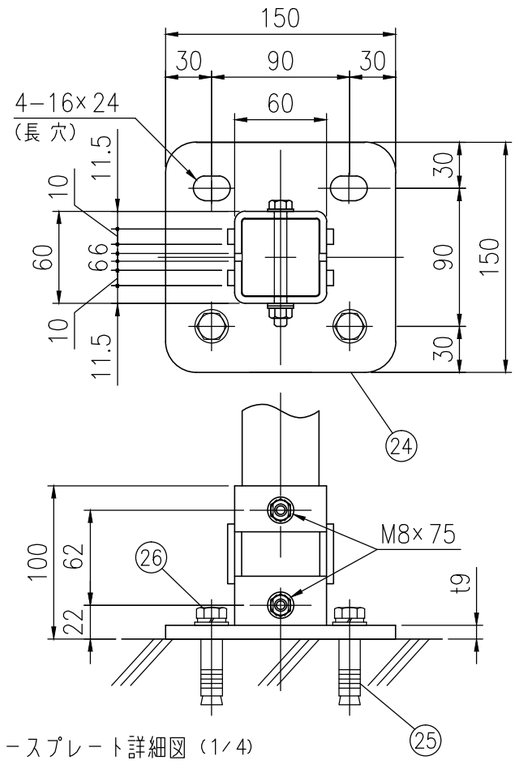

ベースプレート詳細図（1/4）

部品	部材名	形　格	材　質	摘　要
1	門扉枠	タテ□50×30×t1.6 ヨコ□31×31×t1.0	STKM11A相当	亜鉛めっき＋静電粉体塗装
2	取付金具	t3.2	SGH	〃
3	門扉ヒジツボ	φ22		〃
4	吊門柱	□50×50×t2.3	STKR400	〃
5	メッシュパネル	φ3.6、φ4.5	亜鉛めっき鉄線	亜鉛めっき＋流動浸漬塗装
6	軸受金具	t3	ステンレス	
7	スピンドル	φ15	〃	
8	掛金具	t4	〃	
9	受金具	t3、t4	〃	
10	ヒンジ芯棒	φ12		溶融亜鉛めっき
11	ヒンジ	t6、φ20		〃
12	落し棒受金具	t4	SPHC	〃
13	落し棒	φ13	SGD	〃
14	受けパイプ		PVC	
15	固定フック	M6	ステンレス	
16	割りピン	4×20	〃	
17	取付ボルト	M8×65	4.6相当	溶融亜鉛めっき
18	〃	M8×75	ステンレス	
19	〃	M10×75	4.6相当	溶融亜鉛めっき
20	トラス小ネジ	M8×45	ステンレス	
21	座金	12	黄銅	
22	ナベビス	M4×18	ステンレス	
23	メカクシキャップ	φ9	合成ゴム	
24	後付ベースプレート	150×150	SPHC−P	溶融亜鉛めっき
25	アンカーボルト	M12（他穿孔めねじ）		〃
26	取付ボルト	M12×30	4.6相当	〃

※ 1柱は現地カット、現地穴明けとする。

※ 25、26は後付ベースプレートには含まれていません（現地手配）。