品　　種	G10（後付BPL）
タイプ	門扉（片開）
品　　番	#1000
幅	1035
図面番号	KEMH01209※1

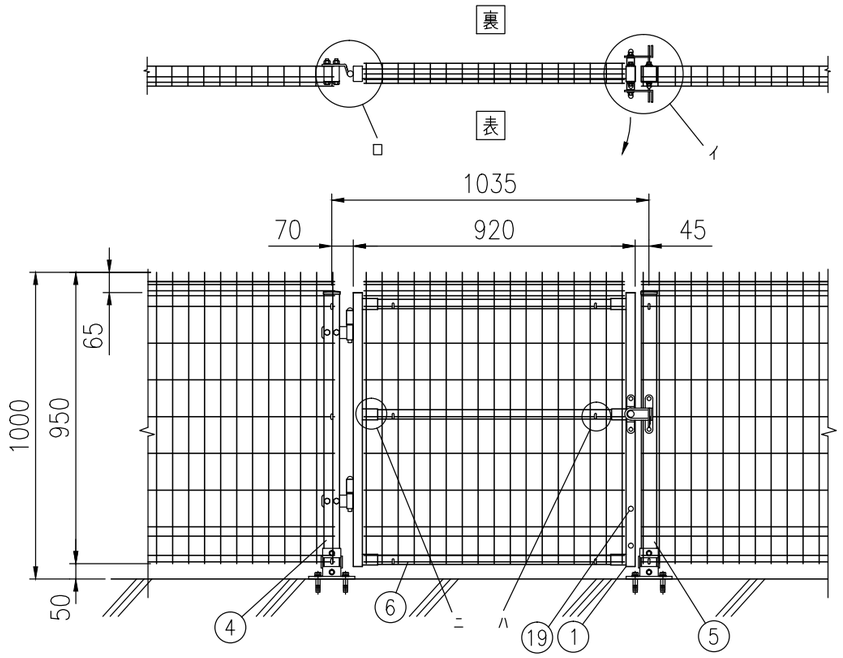

組立図　吊元が左、表開き（1/20）
注）基礎の大きさは参考寸法です。

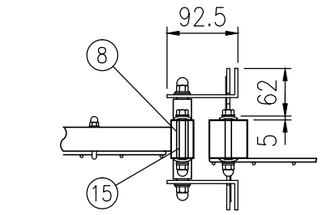

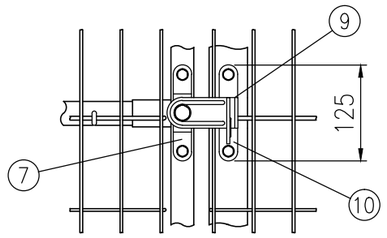

イ部詳細図（1/8）

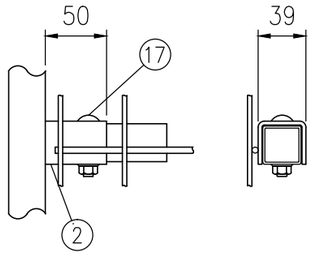

ニ部詳細図（1/5）

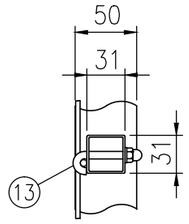

ハ部詳細図（1/5）

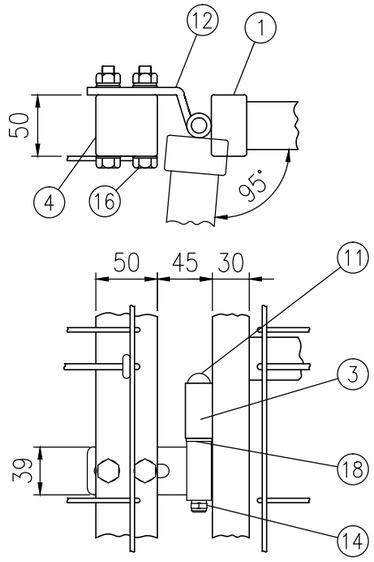

ロ部詳細図（1/5）

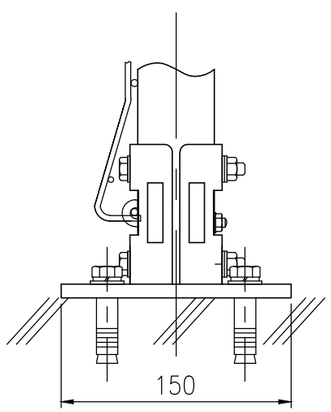

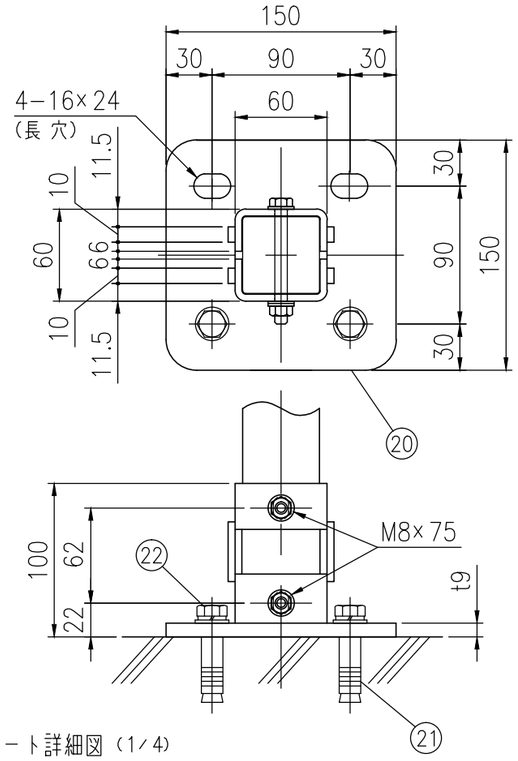

ベースプレート詳細図（1/4）

部品	部材名	形　格	材　質	摘　要
1	門扉枠	タテ□50×30×1.6 ヨコ□31×31×1.0	STKM11A相当	亜鉛めっき＋静電粉体塗装
2	取付金具	t3.2	SGH	〃
3	門扉ヒンジツボ	φ22		〃
4	吊門柱	□50×50×1.6	STKR400	〃
5	受門柱	〃	〃	〃
6	メッシュパネル	φ3.6,φ4.5	亜鉛めっき鉄線	亜鉛めっき＋流動浸漬塗装
7	軸受金具	t3	ステンレス	
8	スピンドル	φ15	〃	
9	掛金具	t4	〃	
10	受金具	t3,t4	〃	
11	ヒンジ芯棒	φ12		溶融亜鉛めっき
12	ヒンジ	t6,φ20		〃
13	固定フック	M6	ステンレス	
14	割りピン	4×20	〃	
15	取付ボルト	M8×75	〃	
16	〃	M10×75	4.6相当	溶融亜鉛めっき
17	トラス小ネジ	M8×45	ステンレス	
18	座金	12	黄銅	
19	メカクシキャップ	φ9	合成ゴム	
20	後付ベースプレート	150×150	SPHC−P	溶融亜鉛めっき
21	アンカーボルト	M12（他穿孔めねじ）		〃
22	取付ボルト	M12×30	4.6相当	〃

※ 1柱は現地カット、現地穴明けとする。
※ 21、22は後付ベースプレートには含まれていません（現地手配）。