品 種	G0
タイプ	フェンス
品 番	#800
図面番号	KEMH00891※2

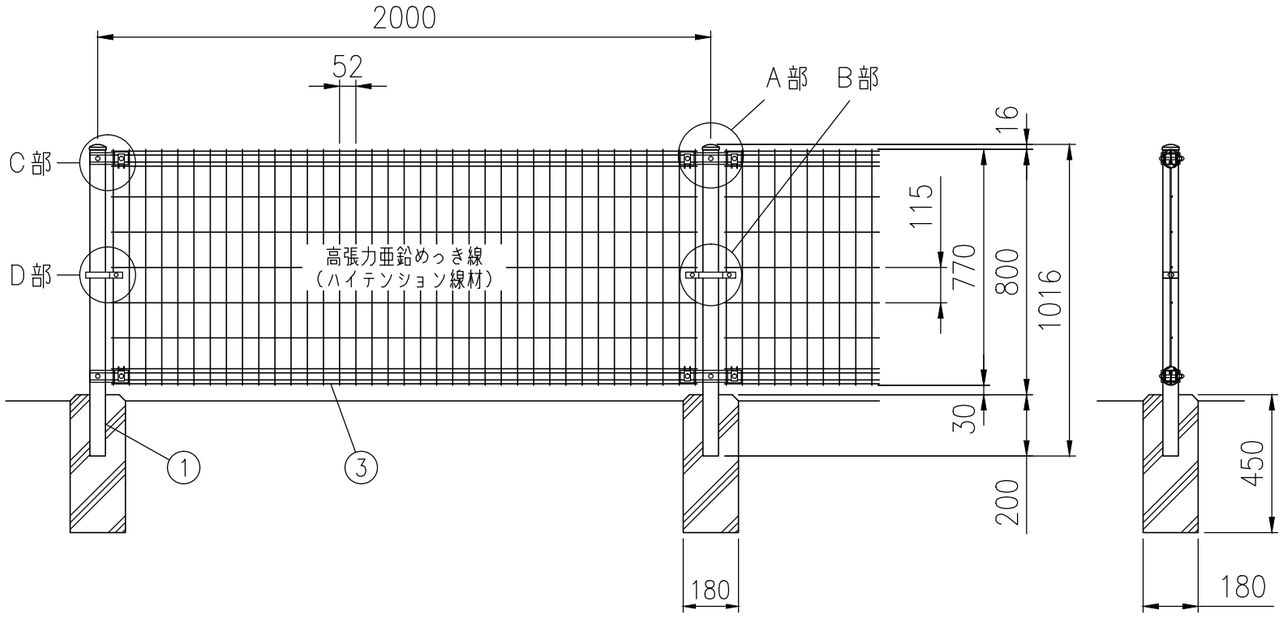

組立図 （1／20）

注）基礎の大きさは参考寸法です。

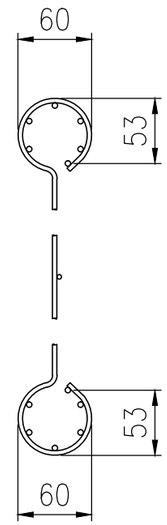

本体パネル詳細図
（1／5）

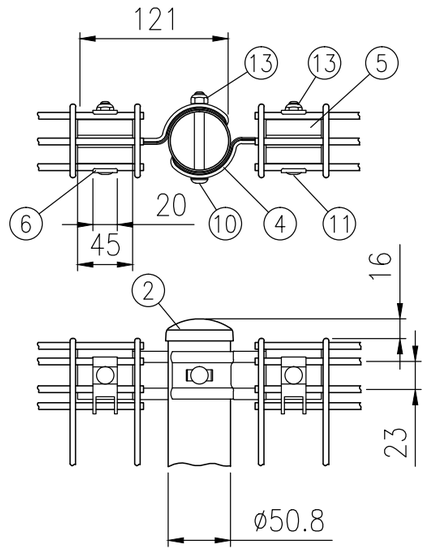

A部詳細図 （1／5）

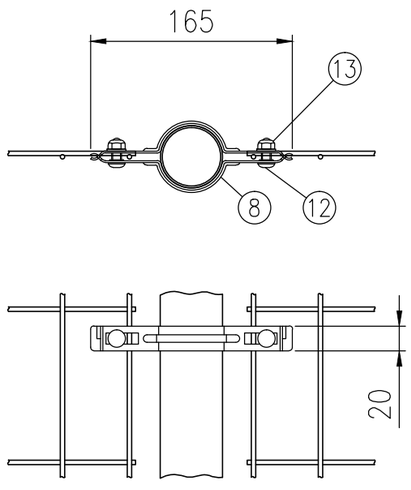

B部詳細図 （1／5）

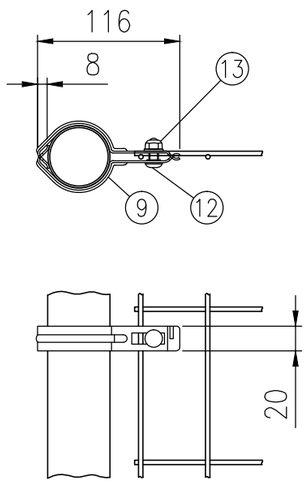

D部詳細図 （1／5）

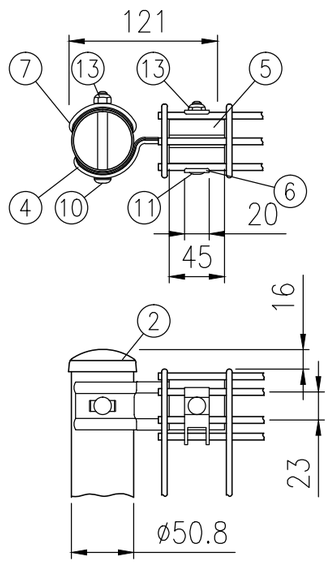

C部詳細図 （1／5）

部番	部 材 名	形格（mm）	材 質	摘 要
1	支柱 #800	φ50.8×t1.6	STK 400	静電粉体塗装 （下地 亜鉛・アルミ・マグネシウム合金めっき）
2	支柱キャップ	t1.6	SPCC・K27	〃
3	本体 #800	φ3.6、φ4.5	亜鉛めっき鉄線	流動浸漬塗装（下地亜鉛めっき）
4	固 定 金 具	t2.3	SGH・Z27	静電粉体塗装（下地亜鉛めっき）
5	インサート金具	t1.6	〃	〃
6	押 え 金 具	〃	〃	〃
7	支 柱 カ バ ー	t2.3	〃	〃
8	中 間 金 具	t1.6	〃	〃
9	中間金具端末用	〃	〃	〃
10	角 根 ボ ル ト	M8×67	4.6相当	溶融亜鉛めっき
11	〃	M8×57	〃	〃
12	〃	M8×20	〃	〃
13	ナ ッ ト	M8	〃	〃

（注）商品仕様は改良のため、予告なく変更することがあります。

積水樹脂株式会社