| | |
|---|---|
| 品　　種 | 高強度めかくし塀F型 自由柱ﾀｲﾌﾟ |
| タ イ プ | 回転錠門扉 |
| 品　　番 | H2000 |
| 幅 | 1030（片開） |
| 図面番号 | KFTH05056※1 |

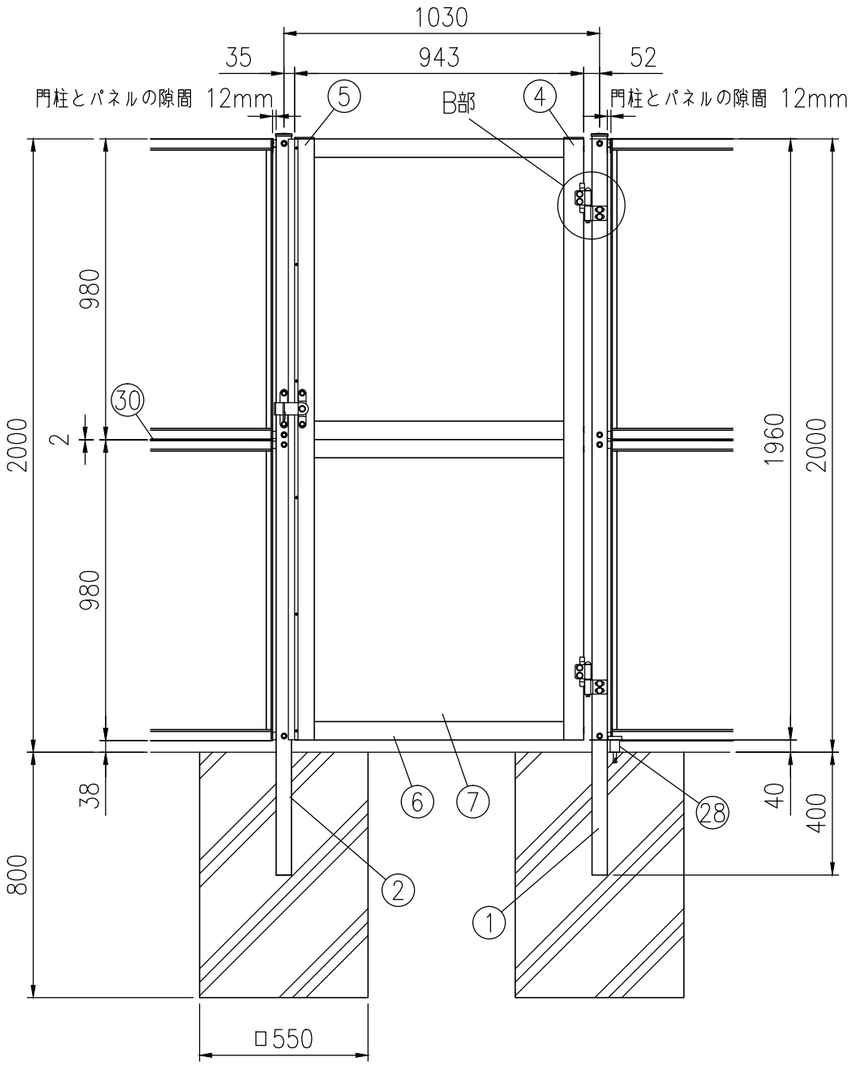


組立図 （1/20）

吊元右側、表開きの時

注）基礎の大きさは参考寸法です。

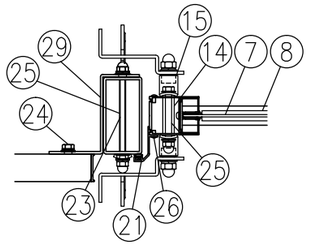

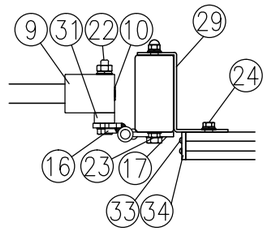

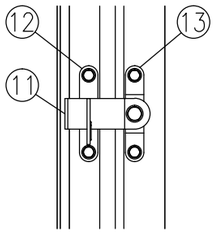

A部詳細図（1/8）

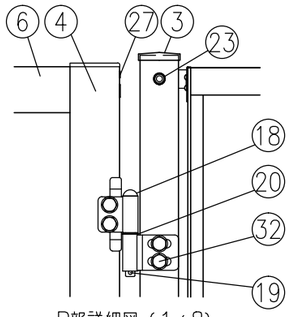

B部詳細図（1/8）

| 部番 | 部 材 名 | 形　格（mm） | 材　　質 | 摘　　要 |
|---|---|---|---|---|
| 1 | 吊門柱 | □100×50×t3.2 | STKR400 | 亜鉛めっき＋静電粉体塗装 |
| 2 | 受門柱 | □100×50×t3.2 | STKR400 | 亜鉛めっき＋静電粉体塗装 |
| 3 | 門柱キャップ | t1.6 | SGH | 亜鉛めっき＋静電粉体塗装 |
| 4 | 門扉縦枠（吊側） | 50×64.5 | A6063S | 陽極酸化複合被膜 |
| 5 | 門扉縦枠（錠側） | 50×64.5 | A6063S | 陽極酸化複合被膜 |
| 6 | 門扉横枠 | 25×60 | A6063S | 陽極酸化複合被膜 |
| 7 | 面材 | t3.0 | アルミ樹脂積層複合材 | － |
| 8 | ビ ー ド | － | エラストマー | － |
| 9 | 縦枠キャップ | － | ASA | － |
| 10 | 穴キャップ | φ16用 | ナイロン | － |
| 11 | 掛金具 | t4 | ステンレス | － |
| 12 | 受金具 | t4 | ステンレス | － |
| 13 | 軸受金具 | t3 | ステンレス | － |
| 14 | スピンドル | φ15 | ステンレス | － |
| 15 | スピンドルパッキン | φ19用 | CR | － |
| 16 | ヒジツボ | t6 | SPHC | 亜鉛めっき＋静電粉体塗装 |
| 17 | ヒンジ | t6 | SPHC | 亜鉛めっき＋静電粉体塗装 |
| 18 | ヒンジ芯棒 | φ12 | SGD | 溶融亜鉛めっき |
| 19 | 割ピン | 4×20 | ステンレス | － |
| 20 | 座金 | 12 | 黄銅 | － |
| 21 | 戸当たり | t2 | A6063S、EPDM | － |
| 22 | 取付ボルト | M10×90 | 4.6相当 | 溶融亜鉛めっき |
| 23 | 〃 | M8×115 | 4.6相当 | 溶融亜鉛めっき |
| 24 | 〃 | M8×20 | 4.6相当 | 溶融亜鉛めっき |
| 25 | 〃 | M8×75 | ステンレス | － |
| 26 | トラス小ネジ | M4×10 | ステンレス | － |
| 27 | 低頭小ネジ | M4×10 | ステンレス | － |
| 28 | ドアストッパー | H52 | 亜鉛ダイカスト | － |
| 29 | 接続金具 | t3.2 | SGH | 亜鉛めっき＋静電粉体塗装 |
| 30 | めかくし材 | － | 複合押出材 | － |
| 31 | ヒジツボ用台座 | t13.5 | SPHC | 静電粉体塗装（下地亜鉛めっき） |
| 32 | 取付ボルト | M10×125 | 4.6相当 | 溶融亜鉛めっき |
| 33 | ナベドリルネジ | M4×15 | ステンレス | － |
| 34 | 端部カバー | t1.6、t1.2 | SGHC | 亜鉛めっき＋静電粉体塗装 |

（注）商品仕様は改良のため、予告なく変更することがあります。