| | |
|---|---|
| 品　　種 | 高強度めかくし塀F型 固定柱ﾀｲﾌﾟ |
| タ イ プ | シリンダー錠門扉ASC |
| 品　　番 | H1200 |
| 幅 | 2320（両開） |
| 図面番号 | KFTH05285※1 |

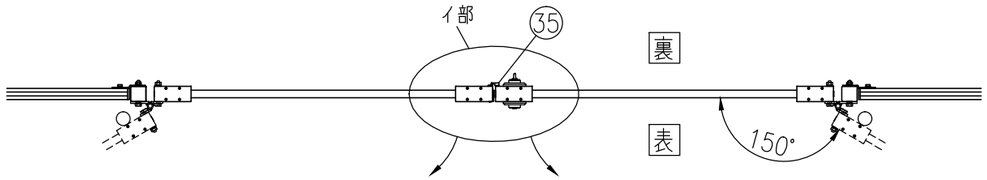


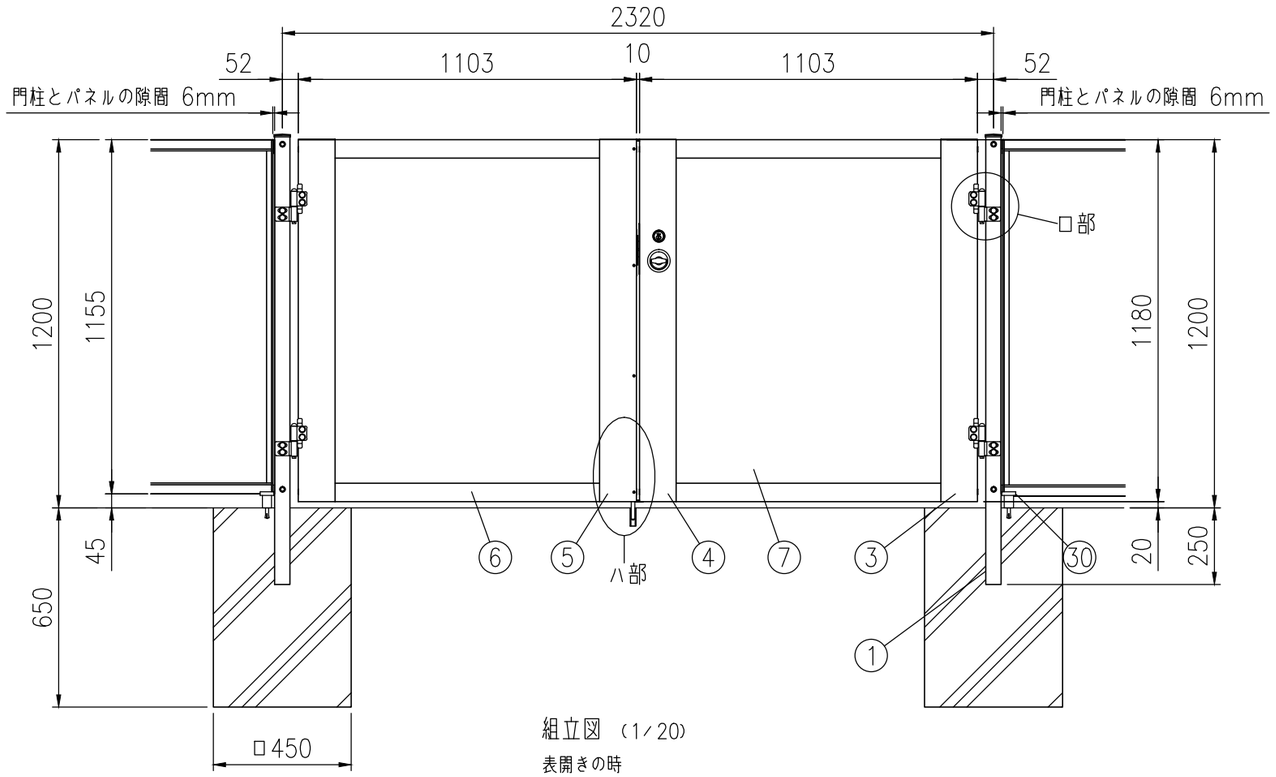


組立図 （1/20）

表開きの時

注）基礎の大きさは参考寸法です。

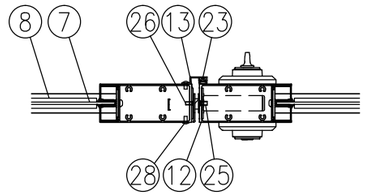


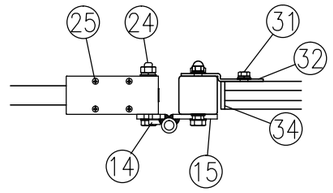


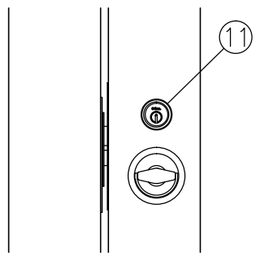


イ部詳細図（1/8）

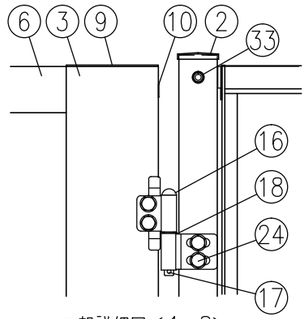


ロ部詳細図（1/8）

| 部番 | 部 材 名 | 形　格（mm） | 材　　質 | 摘　　要 |
|---|---|---|---|---|
| 1 | 吊門柱 | □50×50×t3.2 | STKR400 | 静電粉体塗装（下地亜鉛めっき） |
| 2 | 門柱キャップ | t1.6 | SGH | 静電粉体塗装（下地亜鉛めっき） |
| 3 | 門扉縦枠（吊側） | 50×120 | A6063S | 陽極酸化複合被膜 |
| 4 | 門扉縦枠（錠側） | 50×120 | A6063S | 陽極酸化複合被膜 |
| 5 | 門扉縦枠（受側） | 50×120 | A6063S | 陽極酸化複合被膜 |
| 6 | 門扉横枠 | 25×60 | A6063S | 陽極酸化複合被膜 |
| 7 | めかくし面材 | t3.0 | アルミ樹脂積層複合材 | － |
| 8 | ビ ー ド | － | エラストマー | － |
| 9 | 縦枠カバー | t2 | A1100P | 塗装 |
| 10 | 穴キャップ | φ16用 | ナイロン | － |
| 11 | シリンダー錠 | ASCシリーズ | － | ゴール製 |
| 12 | 錠取付プレート | t2 | ステンレス | － |
| 13 | 受座取付プレート | t2 | ステンレス | － |
| 14 | ヒジツボ | t6 | SPHC | 静電粉体塗装（下地亜鉛めっき） |
| 15 | ヒンジ | t6 | SPHC | 静電粉体塗装（下地亜鉛めっき） |
| 16 | ヒンジ芯棒 | φ12 | SGD | 溶融亜鉛めっき |
| 17 | 割ピン | 4×20 | ステンレス | － |
| 18 | 座金 | 12 | 黄銅 | － |
| 19 | 落し棒金具 | t2.3、t3.2 | SGH | 静電粉体塗装（下地亜鉛めっき） |
| 20 | 裏板 | t2 | ステンレス | － |
| 21 | 落し棒ホルダー | t1.5 | ステンレス | － |
| 22 | 落し棒 | φ12 | ステンレス | － |
| 23 | 戸当り | t1.5 | A6063S、EPDM | － |
| 24 | 取付ボルト | M10×75 | 4.6相当 | 溶融亜鉛めっき |
| 25 | サラ小ネジ | M5×10 | ステンレス | － |
| 26 | 〃 | M4×10 | ステンレス | － |
| 27 | トラス小ネジ | M5×10 | ステンレス | － |
| 28 | 〃 | M4×10 | ステンレス | － |
| 29 | 受けパイプ | φ16 | PVC | － |
| 30 | ドアストッパー | H52 | アルミダイカスト | － |

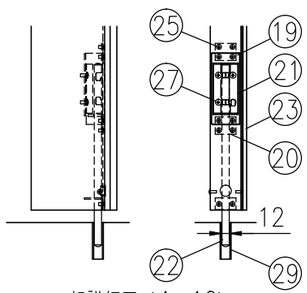


ハ部詳細図（1/10）

| | | | | |
|---|---|---|---|---|
| 31 | 取付ボルト | M8×20 | 4.6相当 | 溶融亜鉛めっき |
| 32 | 端末金具 | t3.2 | SGH | 亜鉛めっき＋静電粉体塗装 |
| 33 | 取付ボルト | M8×65 | 4.6相当 | 溶融亜鉛めっき |
| 34 | 端部カバー 固定柱用 | t1.2 | SGHC | 亜鉛めっき＋静電粉体塗装 |
| 35 | 戸当り端部キャップ | t1.0 | PVC | － |

（注）商品仕様は改良のため、予告なく変更することがあります。

特記事項：シリンダー錠は、現地手配となります。
シリンダー錠（ゴール製）ASCシリーズをご購入ください。
（バックセット64mm、扉厚50mm）
空錠の場合は、別途ダミーシリンダーをご購入ください。