品　　種	高強度めかくし塀F型 固定柱ﾀｲﾌﾟ
タ イ プ	シリンダー錠門扉LA
品　　番	H1200
幅	2320（両開）
図面番号	KFTH05281※1

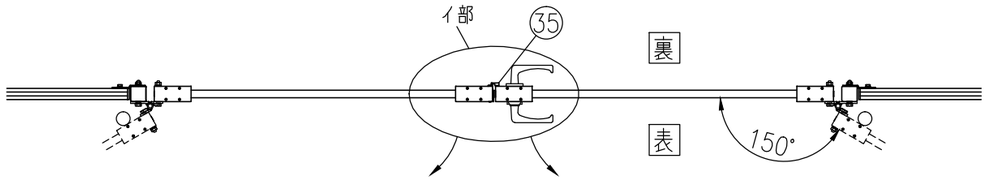

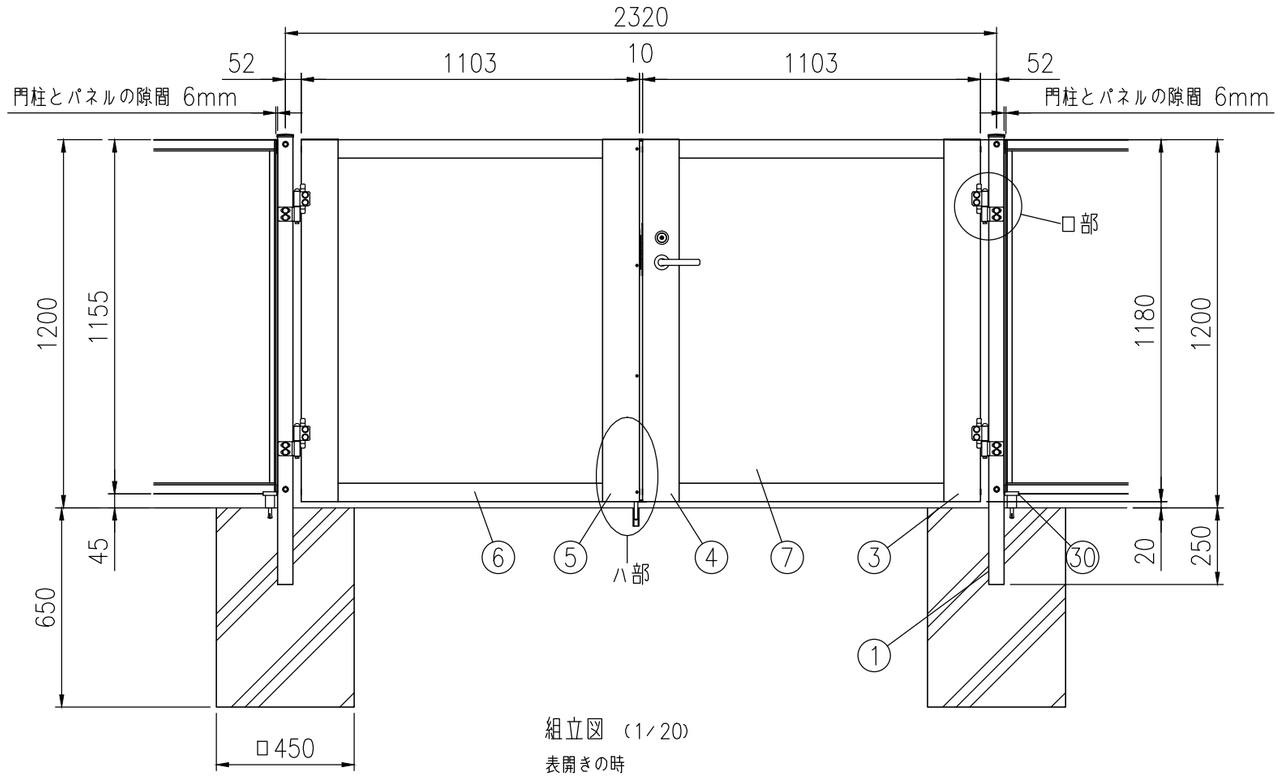

組立図 （1/20）

表開きの時

注）基礎の大きさは参考寸法です。

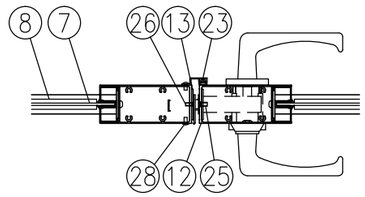

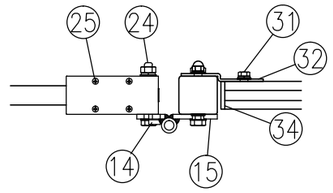

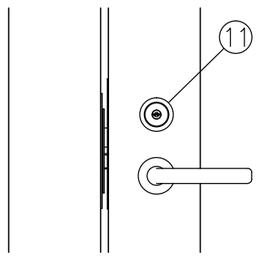

イ部詳細図（1/8）

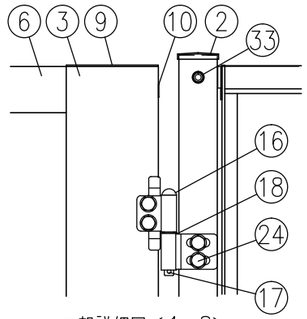

ロ部詳細図（1/8）

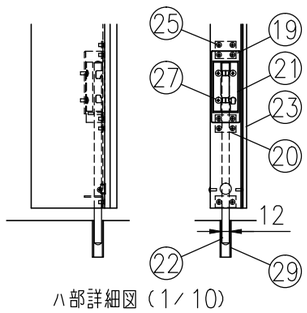

ハ部詳細図（1/10）

部番	部 材 名	形　格（mm）	材　　質	摘　　要
1	吊門柱	□50×50×t3.2	STKR400	静電粉体塗装（下地亜鉛めっき）
2	門柱キャップ	t1.6	SGH	静電粉体塗装（下地亜鉛めっき）
3	門扉縦枠（吊側）	50×120	A6063S	陽極酸化複合被膜
4	門扉縦枠（錠側）	50×120	A6063S	陽極酸化複合被膜
5	門扉縦枠（受側）	50×120	A6063S	陽極酸化複合被膜
6	門扉横枠	25×60	A6063S	陽極酸化複合被膜
7	めかくし面材	t3.0	アルミ樹脂積層複合材	－
8	ビ ー ド	－	エラストマー	－
9	縦枠カバー	t2	A1100P	塗装
10	穴キャップ	φ16用	ナイロン	－
11	シリンダー錠	LAシリーズ	－	美和ロック製
12	錠取付プレート	t2	ステンレス	－
13	受座取付プレート	t2	ステンレス	－
14	ヒジツボ	t6	SPHC	静電粉体塗装（下地亜鉛めっき）
15	ヒンジ	t6	SPHC	静電粉体塗装（下地亜鉛めっき）
16	ヒンジ芯棒	φ12	SGD	溶融亜鉛めっき
17	割ピン	4×20	ステンレス	－
18	座金	12	黄銅	－
19	落し棒金具	t2.3、t3.2	SGH	静電粉体塗装（下地亜鉛めっき）
20	裏板	t2	ステンレス	－
21	落し棒ホルダー	t1.5	ステンレス	－
22	落し棒	φ12	ステンレス	－
23	戸当り	t1.5	A6063S、EPDM	－
24	取付ボルト	M10×75	4.6相当	溶融亜鉛めっき
25	サラ小ネジ	M5×10	ステンレス	－
26	〃	M4×10	ステンレス	－
27	トラス小ネジ	M5×10	ステンレス	－
28	〃	M4×10	ステンレス	－
29	受けパイプ	φ16	PVC	－
30	ドアストッパー	H52	アルミダイカスト	－
31	取付ボルト	M8×20	4.6相当	溶融亜鉛めっき
32	端末金具	t3.2	SGH	亜鉛めっき＋静電粉体塗装
33	取付ボルト	M8×65	4.6相当	溶融亜鉛めっき
34	端部カバー 固定柱用	t1.2	SGHC	亜鉛めっき＋静電粉体塗装
35	戸当り端部キャップ	t1.0	PVC	－

（注）商品仕様は改良のため、予告なく変更することがあります。

特記事項：シリンダー錠は、現地手配となります。
シリンダー錠（美和ロック製）LAシリーズをご購入ください。
（バックセット64mm、扉厚50mm）
空錠の場合は、別途ダミーシリンダーをご購入ください。