品　　種	木目調縦格子ﾌｪﾝｽ（ETW50HC）
タ イ プ	1型 ｼﾘﾝﾀﾞｰ錠門扉LG（LH）吊元右
品　　番	H1500
幅	1200（片開）
図面番号	KFTH03892

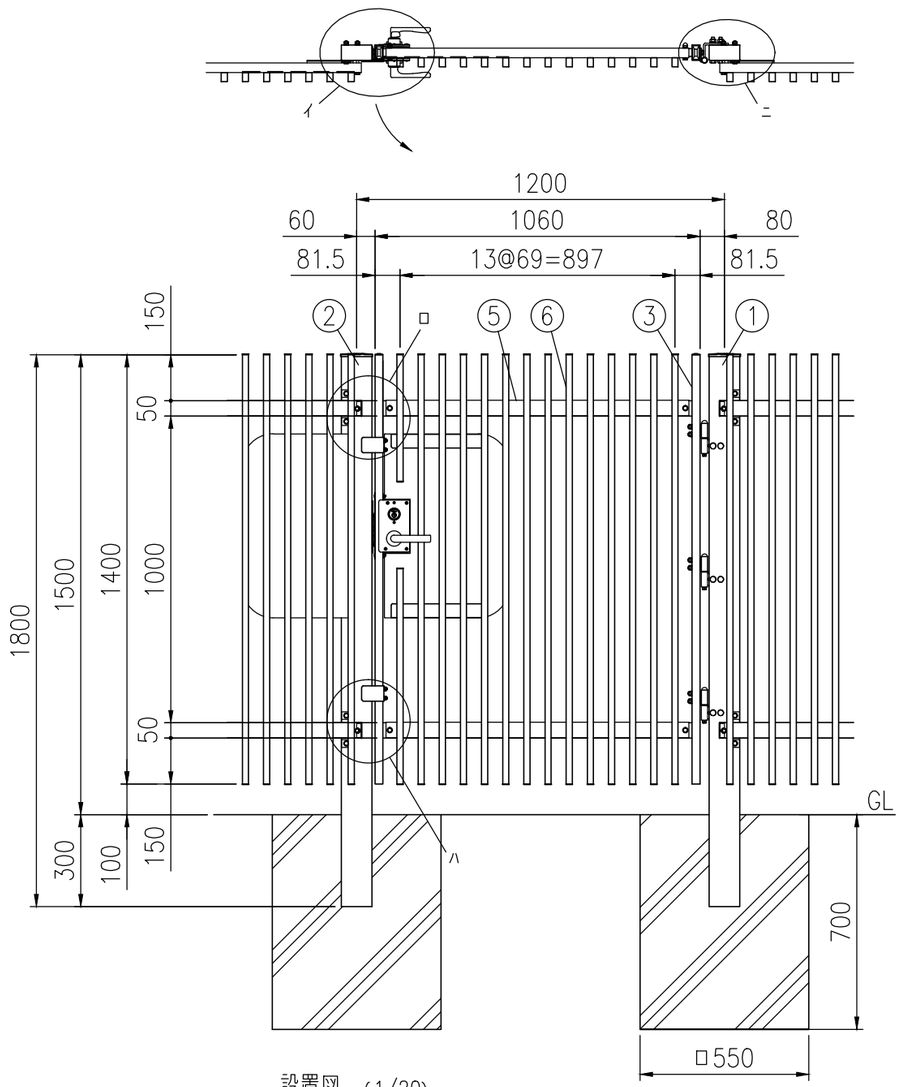

設置図　(1/20)

吊元が右、表開きの時

注）基礎の大きさは参考寸法です。

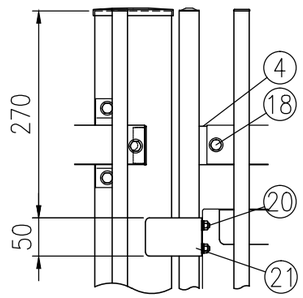

ロ部詳細図（1/8）

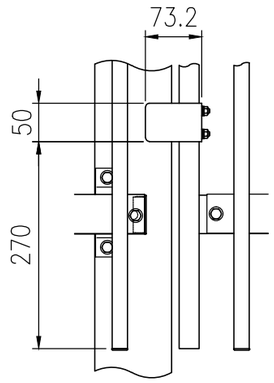

ハ部詳細図（1/8）

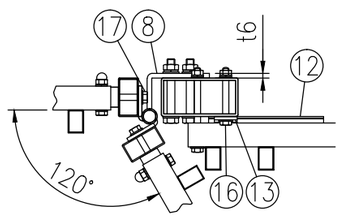

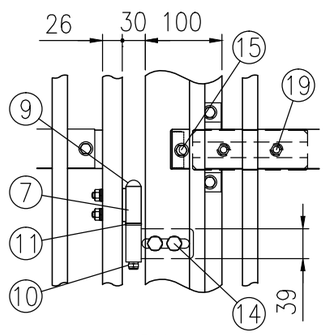

ニ部詳細図（1/8）

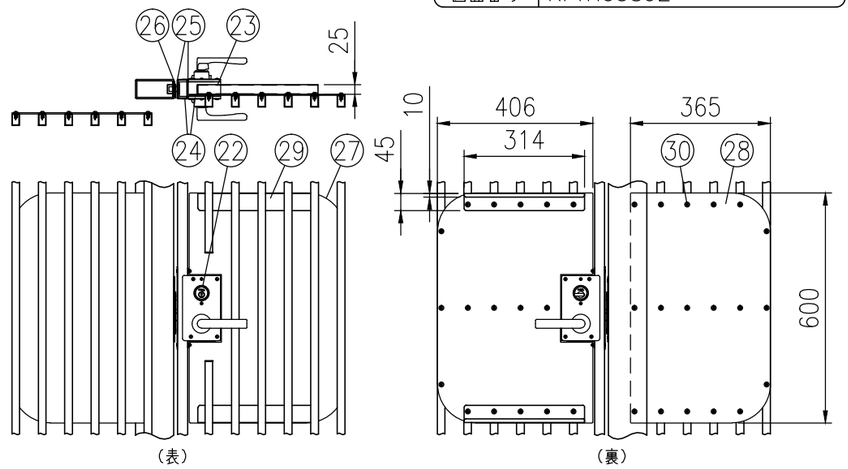

イ部詳細図（1/16）

部番	部材名	形格（mm）	材質	摘要
1	吊門柱	□100×50×t3.2	STKR400	静電粉体塗装（下地亜鉛めっき）
2	受門柱	〃	〃	〃
3	門扉縦枠	□50×26×t1.6	STKM11A相当	〃
4	門扉横枠	□50×26×t1.6	〃	〃
5	横桟	t1.6	SGH	〃
6	格子	□30×20×t1.2	A6063S−T5	陽極酸化複合被膜＋シート材
7	ヒジツボ	t4.5、φ20	SPHC	静電粉体塗装（下地亜鉛めっき）
8	ヒンジ	t6、φ20	〃	〃
9	ヒンジ芯棒	φ12	−	溶融亜鉛めっき
10	割ピン	4×20	ステンレス	−
11	座金	12	黄銅	
12	スライド金具	t3.2	SGMH400相当	静電粉体塗装（下地亜鉛めっき）
13	スライド受け金具	t4.5	〃	〃
14	六角ボルト	M10×75	4.6相当	溶融亜鉛めっき
15	〃	M8×100	〃	〃
16	〃	M8×70	〃	〃
17	〃	M8×45	〃	〃
18	〃	M8×40	〃	〃
19	〃	M8×20	〃	〃
20	トラス小ネジ	M6×40	ステンレス	−
21	戸当りプレート	t3.2	SGH	静電粉体塗装（下地亜鉛めっき）
22	シリンダー錠	LGシリーズ	−	ゴール製
23	シリンダー錠ケース	t1.0	SGH	静電粉体塗装（下地亜鉛めっき）
24	ボックスプレート	t1.0、t6.0	〃	〃
25	ボックススペーサー	t1.6	〃	〃
26	受側プレート	t2.3	〃	〃
27	錠プレート（錠側）	t3.0	ポリカーボネート	−
28	錠プレート（受側）	〃	〃	−
29	錠前部 横桟	t1.6	SGH	静電粉体塗装（下地亜鉛めっき）
30	ピアス パンワッシャー	M5×19	ステンレス	

（注）商品仕様は改良のため、予告なく変更することがあります。

特記事項：シリンダー錠は、現地手配となります。
シリンダー錠（ゴール製）LG（LH）シリーズをご購入ください。
（バックセット64mm、扉厚50mm）
空錠の場合は、別途ダミーシリンダーをご購入ください。