平面図(S=1:5)

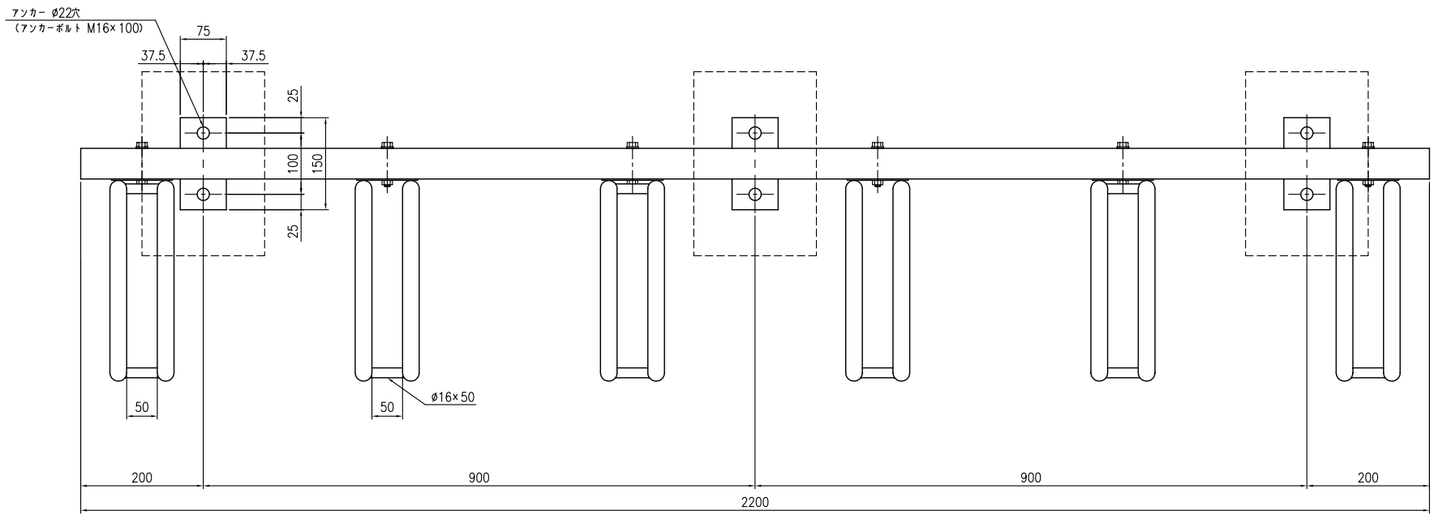

正面図(S=1:5)

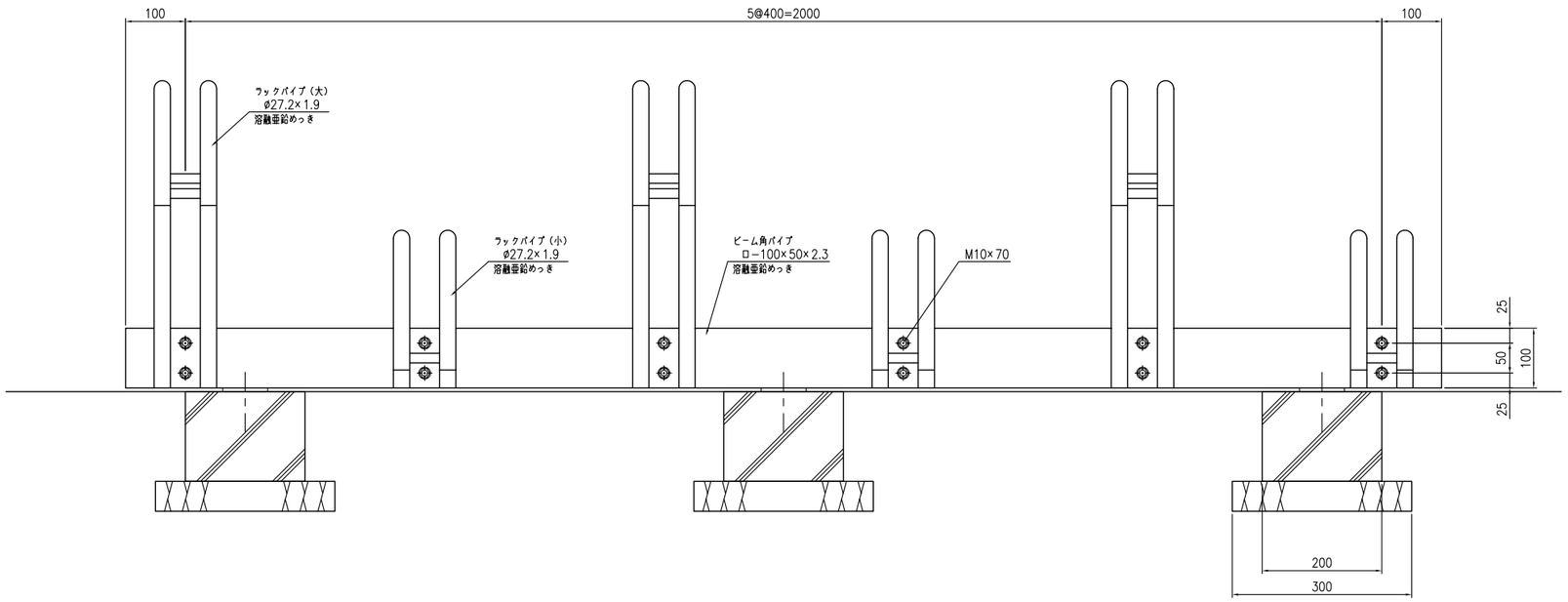
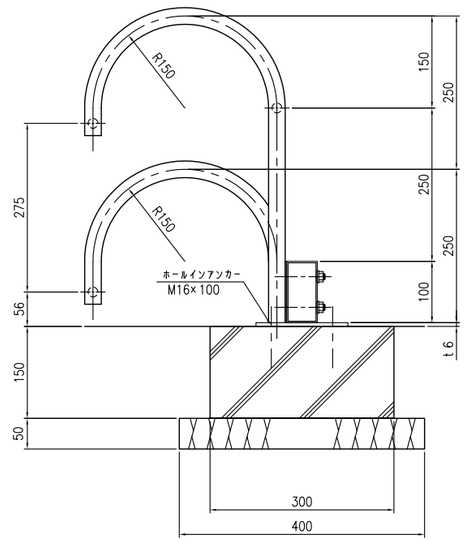
側面図(S=1:5)