品　　名	セキスイ アルミ大型引戸
タ イ プ	2型 H18 22000mm 両 右錠
呼　　称	アルミヒキド 2−18220W R
高さ・開口幅	H18・22000mm
図面番号	KFTH01488

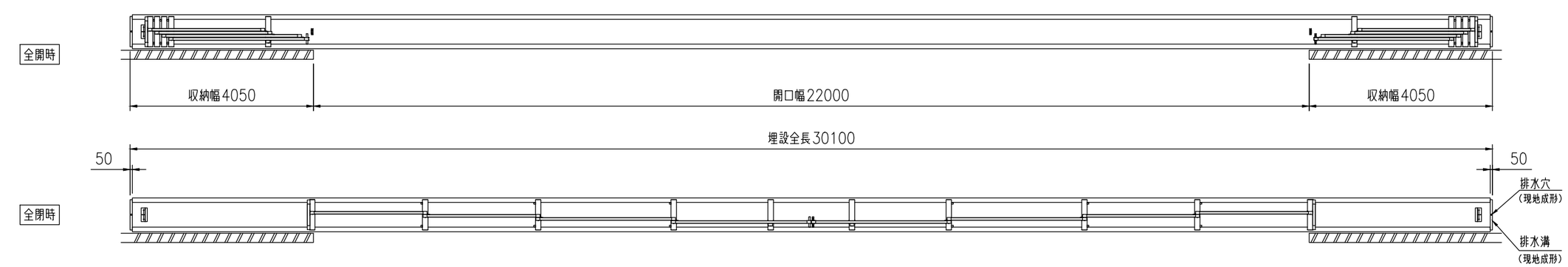

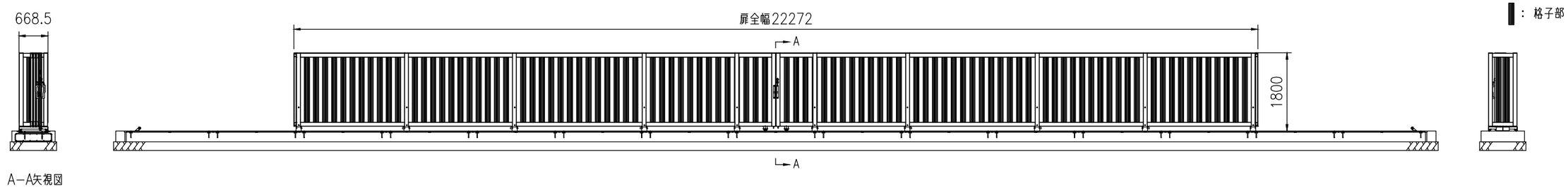

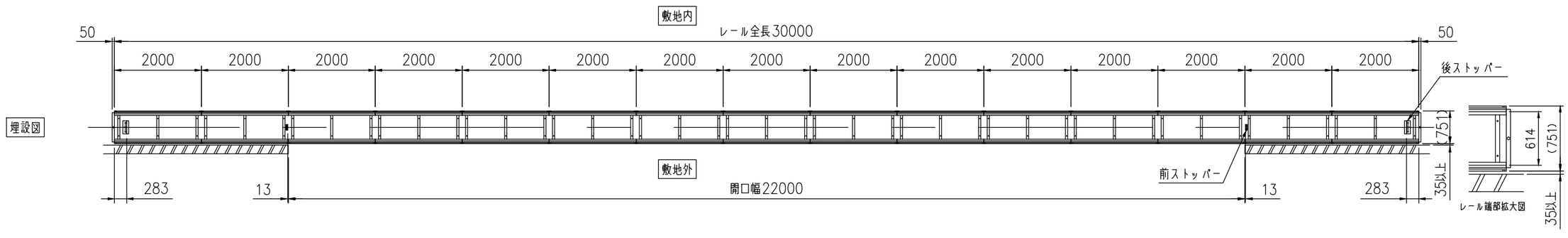

積水樹脂株式会社