品　名	セキスイ アルミ大型引戸
タイプ	2型 H18 15000mm 両 右錠
呼　称	アルミヒキド 2−18150W R
高さ・開口幅	H18・15000mm
図面番号	KFTH01481

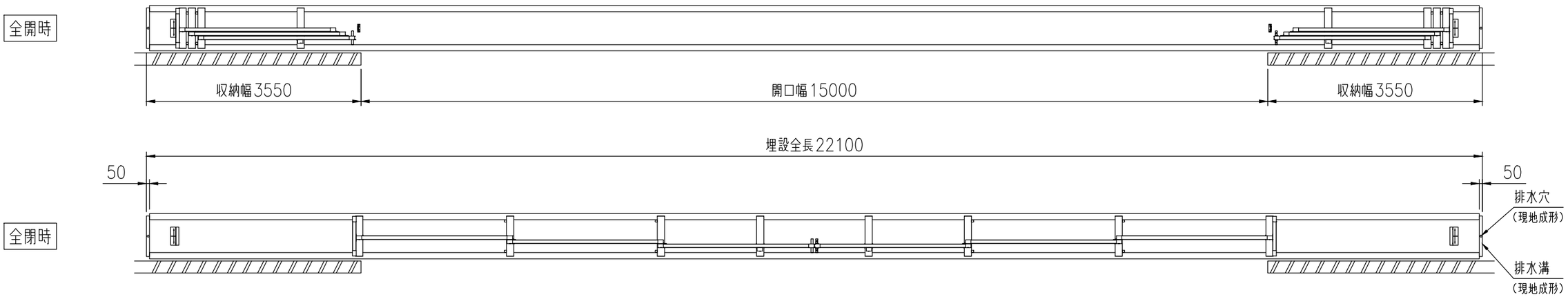

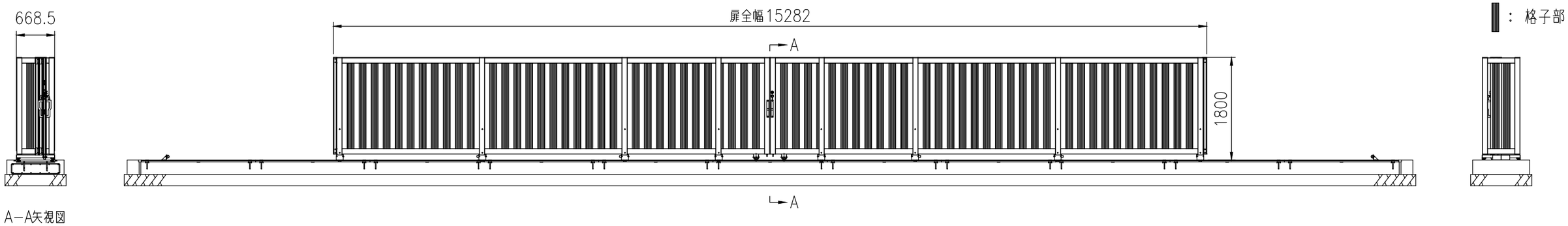

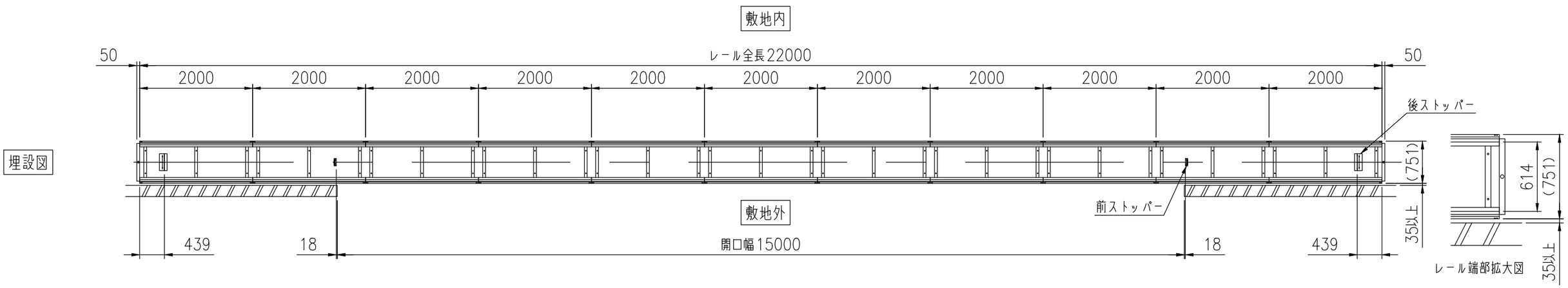

積水樹脂株式会社