品　名	セキスイ アルミ大型引戸
タイプ	2型 H18 12000mm 両 右錠
呼　称	アルミヒキド 2−18120W R
高さ・開口幅	H18・12000mm
図面番号	KFTH01478

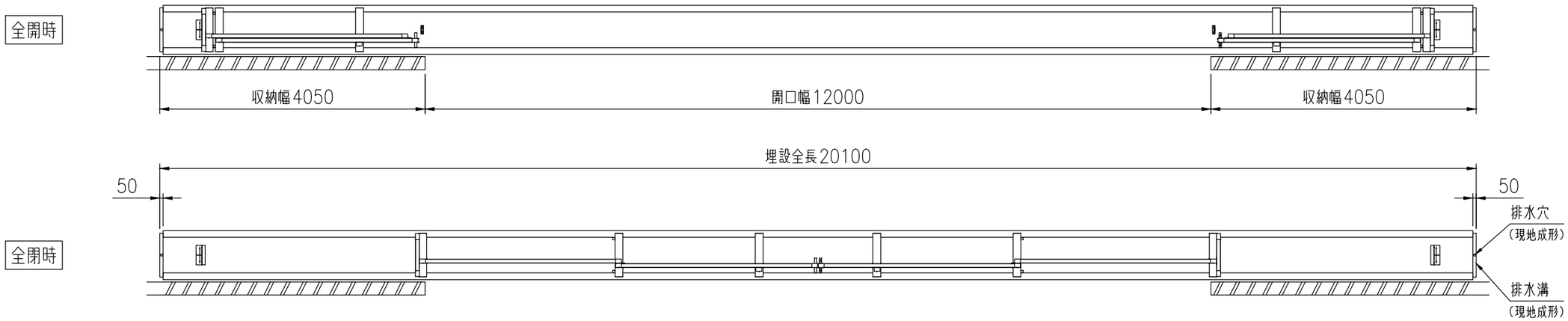

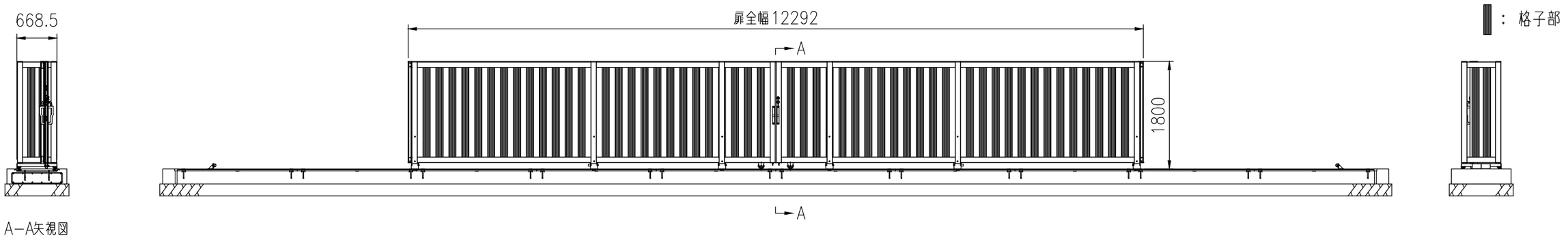

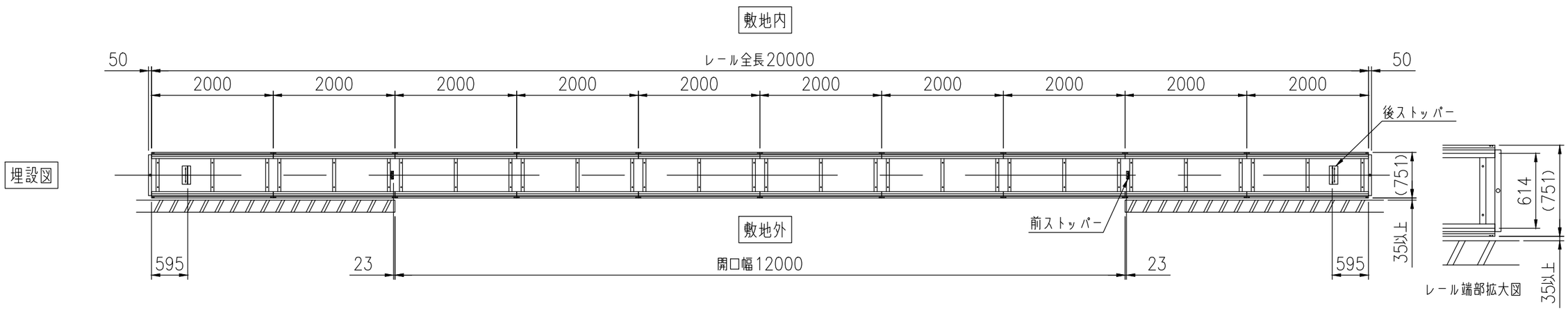

積水樹脂株式会社