品　　名	セキスイ アルミ大型引戸
タ イ プ	2型 H16 9000mm 両 右錠
呼　　称	アルミヒキド 2−1690W R
高さ・開口幅	H16・9000mm
図面番号	KFTH01446

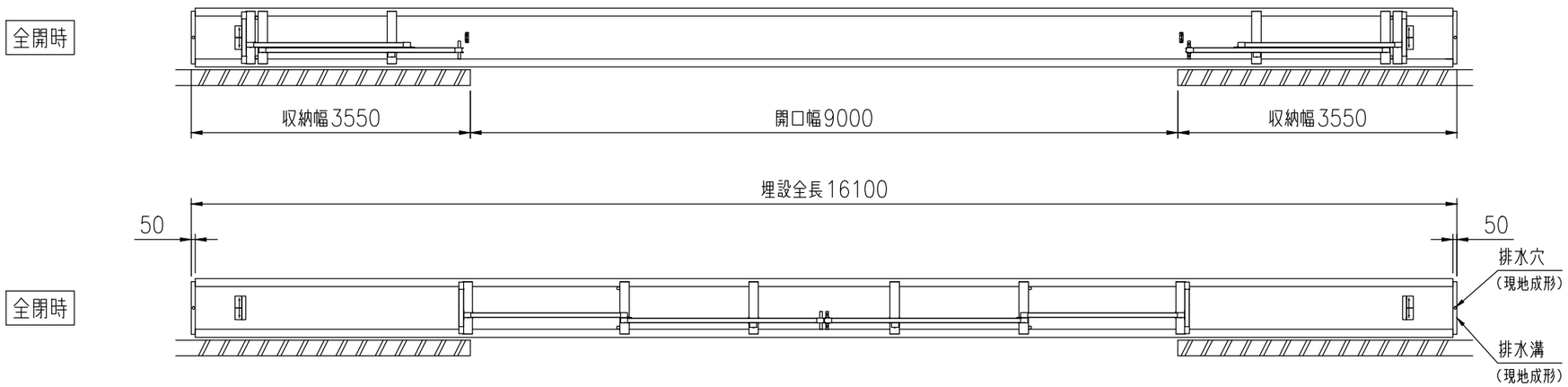

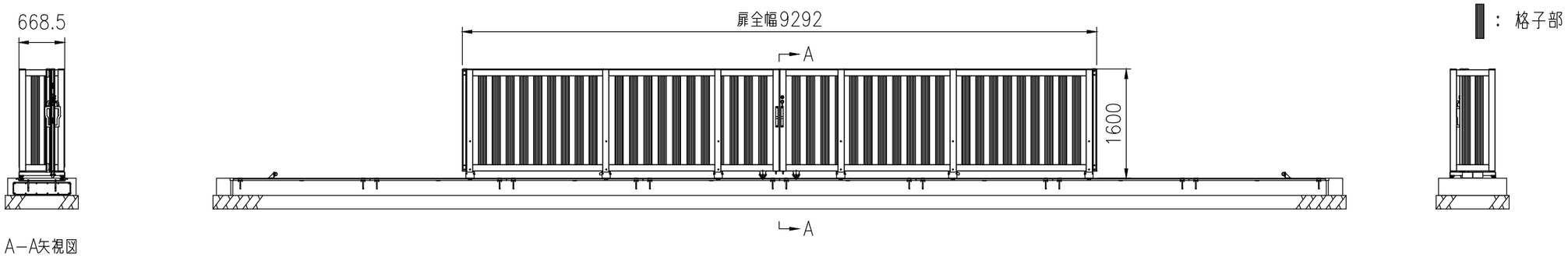

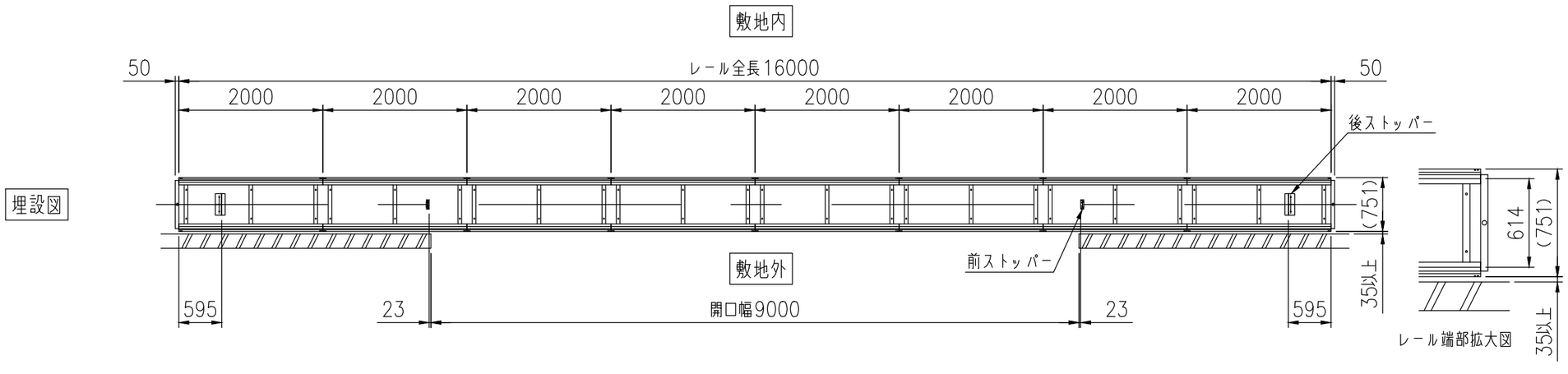

積水樹脂株式会社