品　　名	セキスイ アルミ大型引戸
タ イ プ	2型 H14 17000mm 両 右錠
呼　　称	アルミヒキド 2−14170W R
高さ・開口幅	H14・17000mm
図面番号	KFTH01436

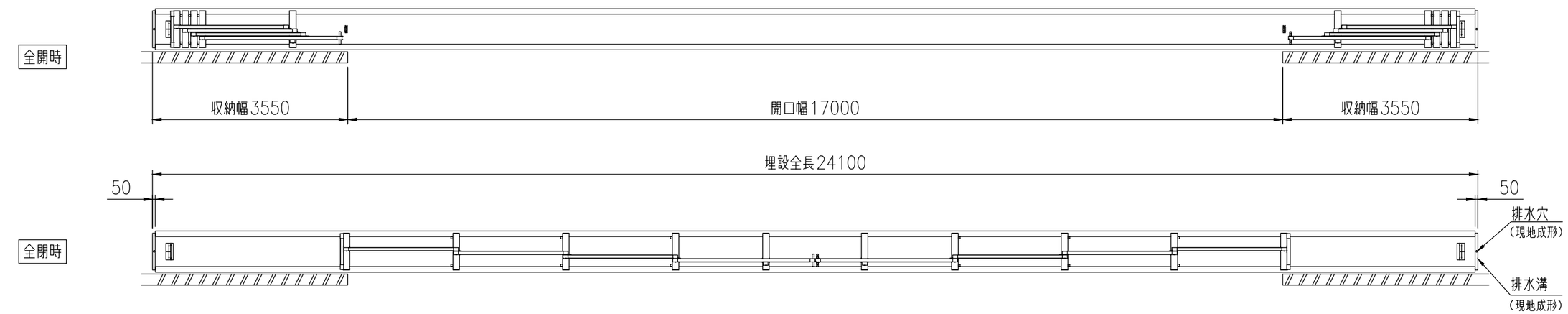

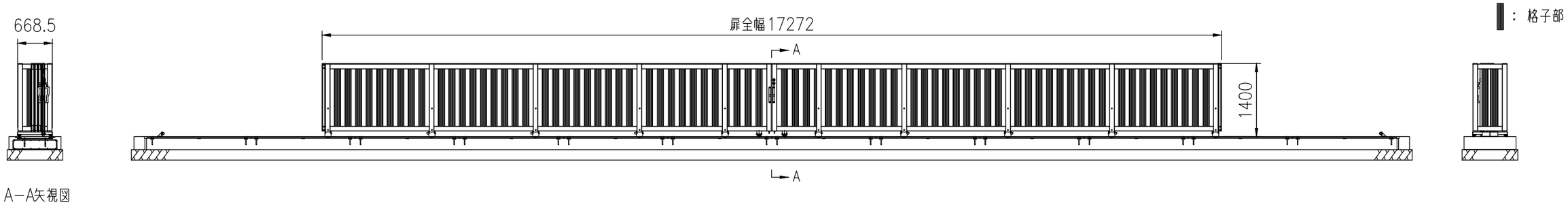

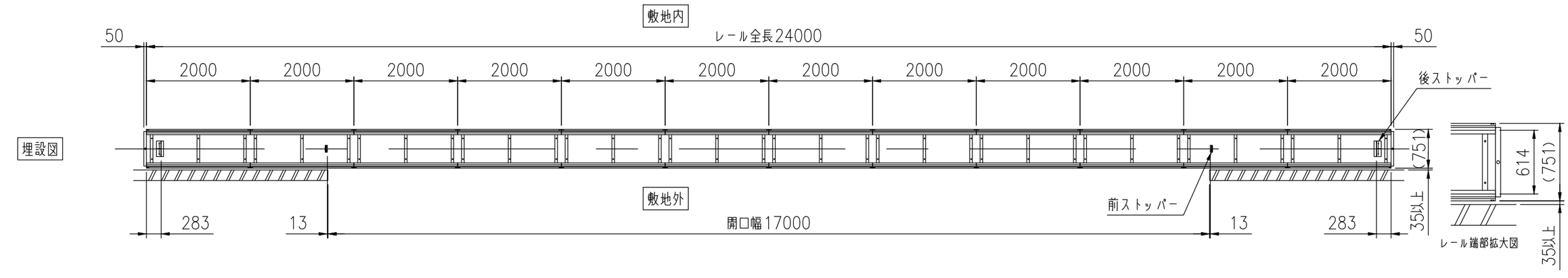

積水樹脂株式会社