品　名	セキスイ アルミ大型引戸
タイプ	2型 H18 13000mm 片 右引き
呼　称	アルミヒキド 2−18130S R
高さ・開口幅	H18・13000mm
図面番号	KFTH01296

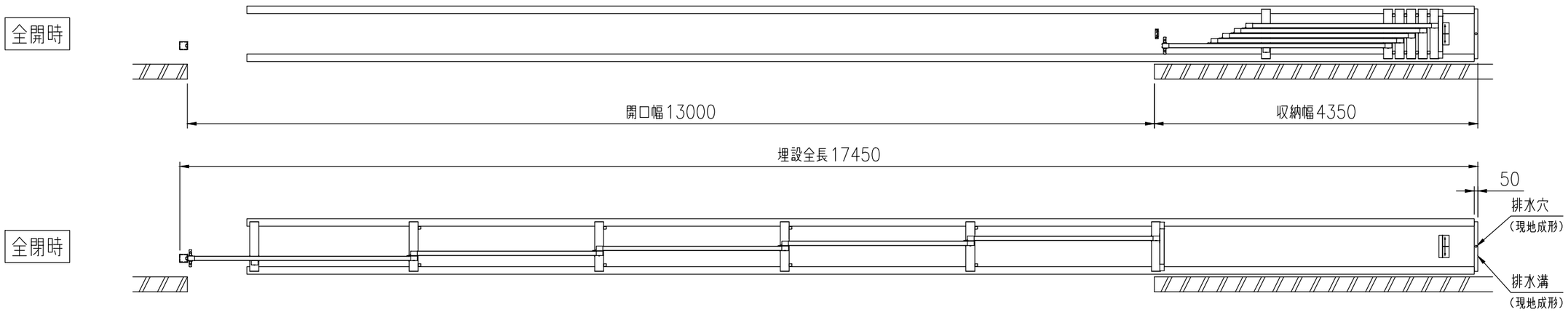

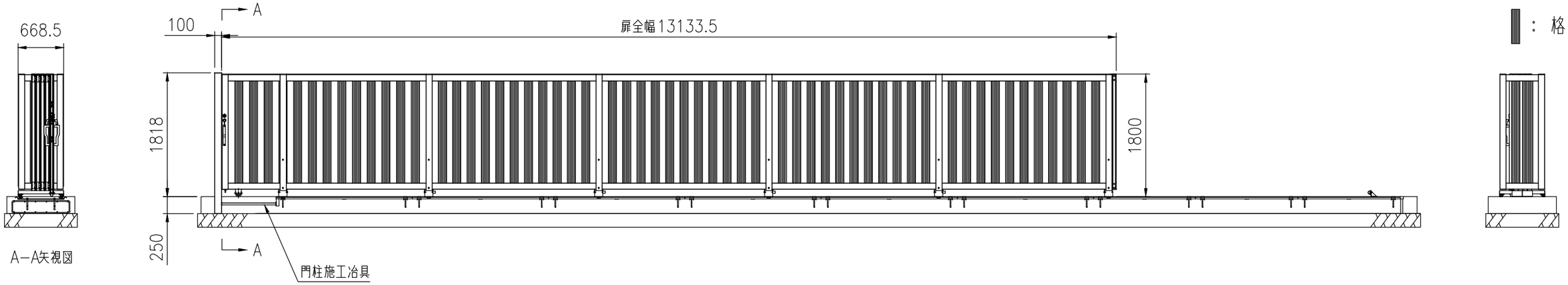

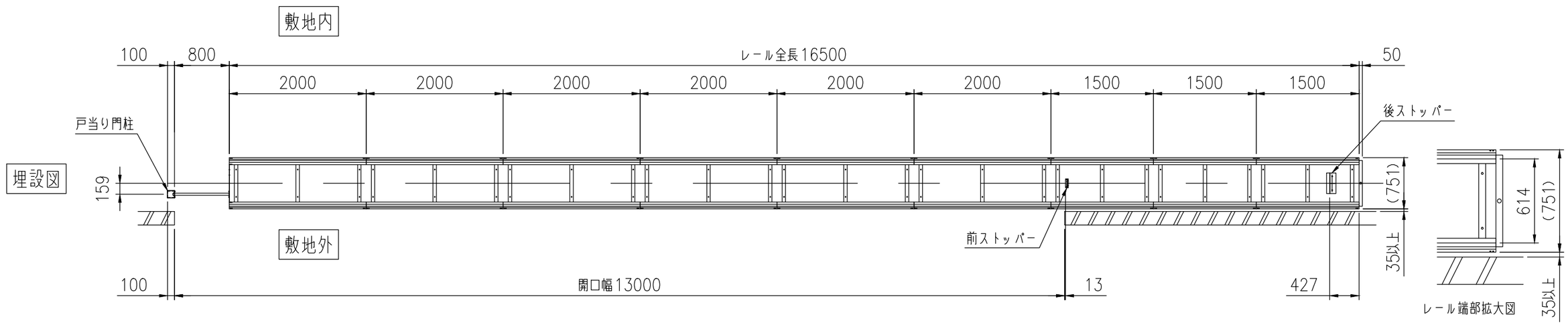

積水樹脂株式会社