品　　名	セキスイ アルミ大型引戸
タ イ プ	2型 H16 18000mm 片 右引き
呼　　称	アルミヒキド 2−16180S R
高さ・開口幅	H16・18000mm
図面番号	KFTH01277

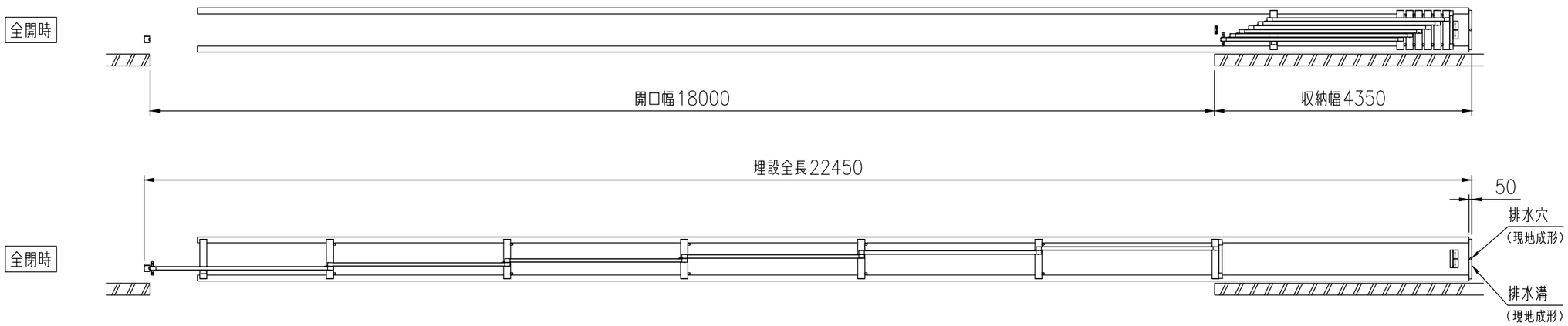

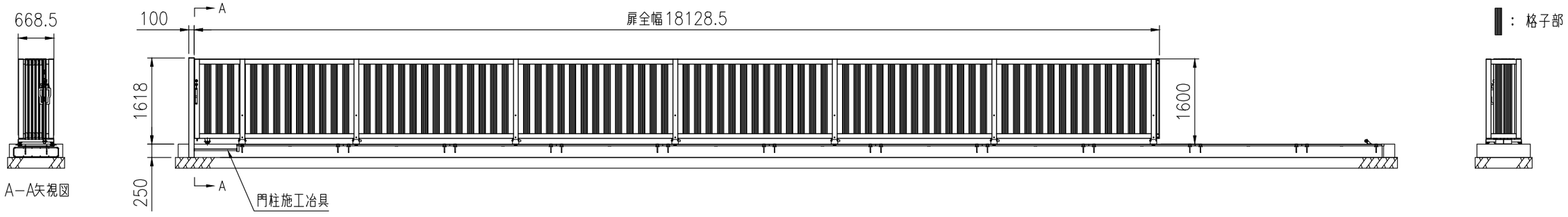

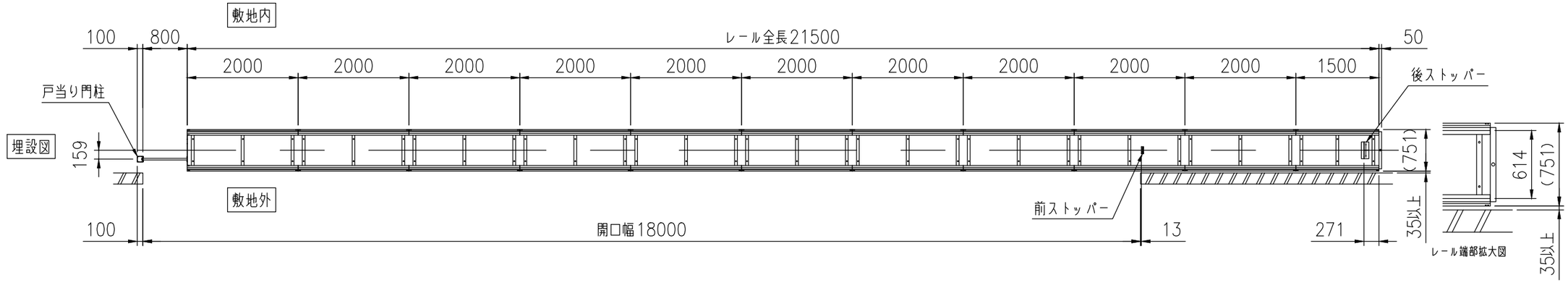

積水樹脂株式会社