品　名	セキスイ アルミ大型引戸
タイプ	2型 H16 6000mm 片 右引き
呼　称	アルミヒキド 2−1660S R
高さ・開口幅	H16・6000mm
図面番号	KFTH01253

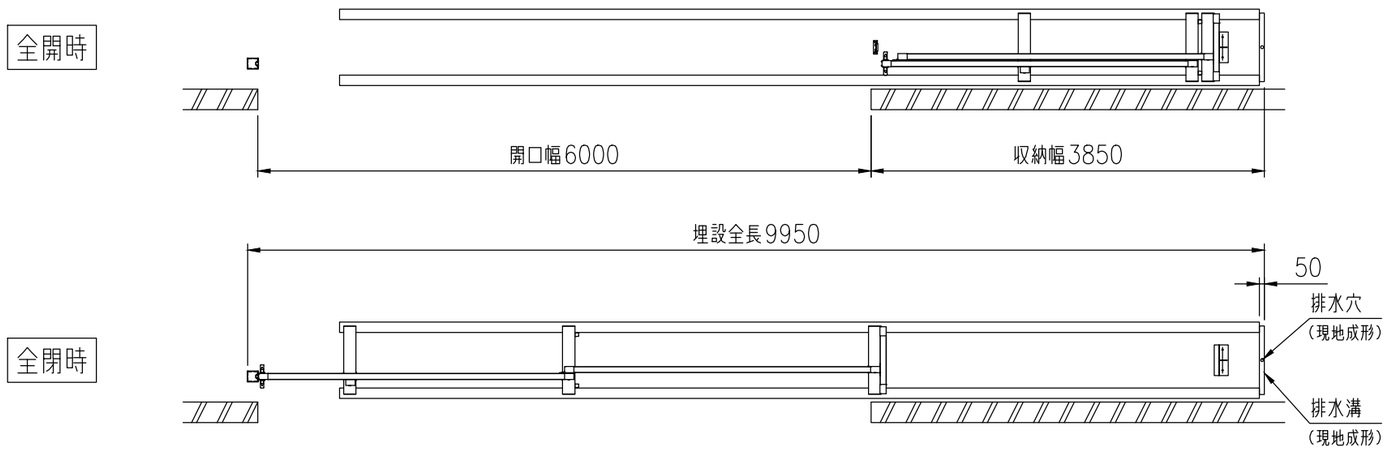

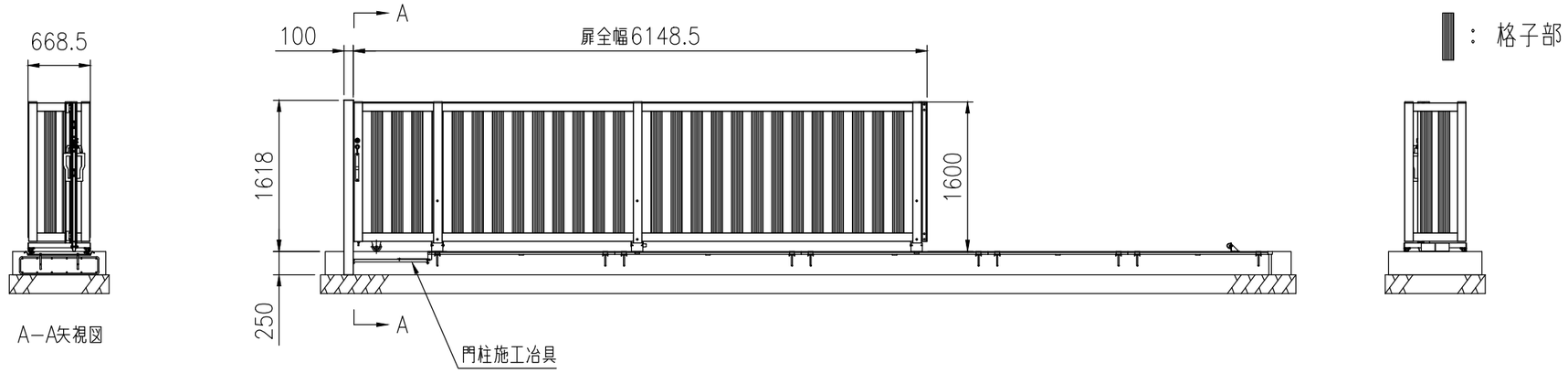

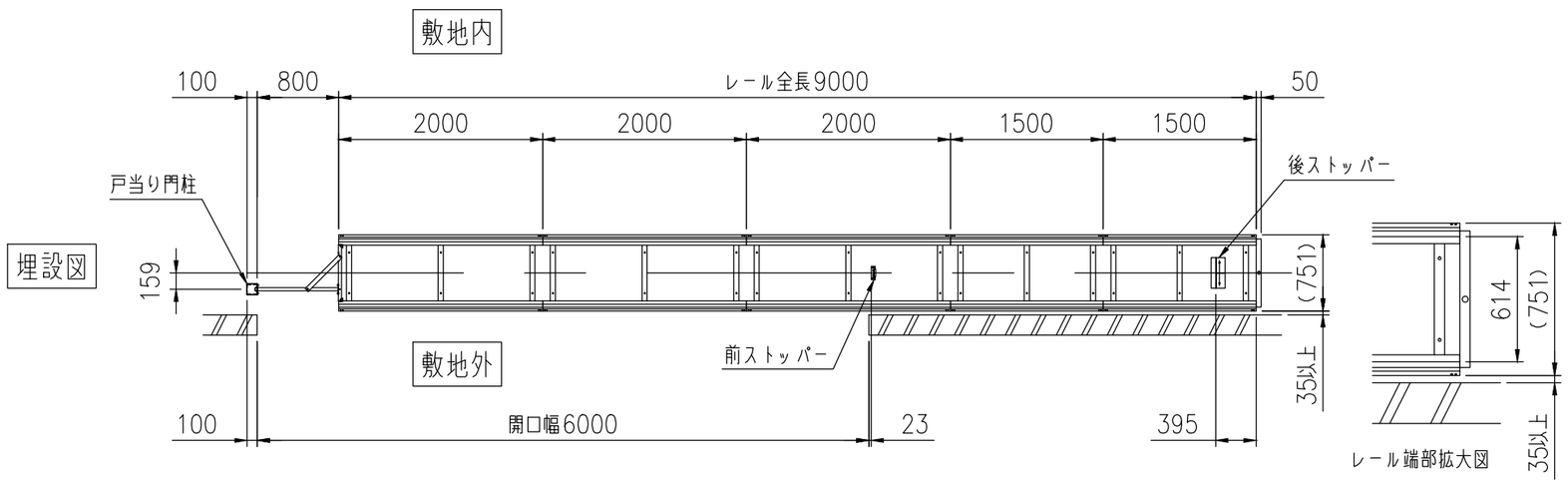

積水樹脂株式会社