品　　名	セキスイ アルミ大型引戸
タ イ プ	2型 H16 5500mm 片 右引き
呼　　称	アルミヒキド 2−1655S R
高さ・開口幅	H16・5500mm
図面番号	KFTH01252

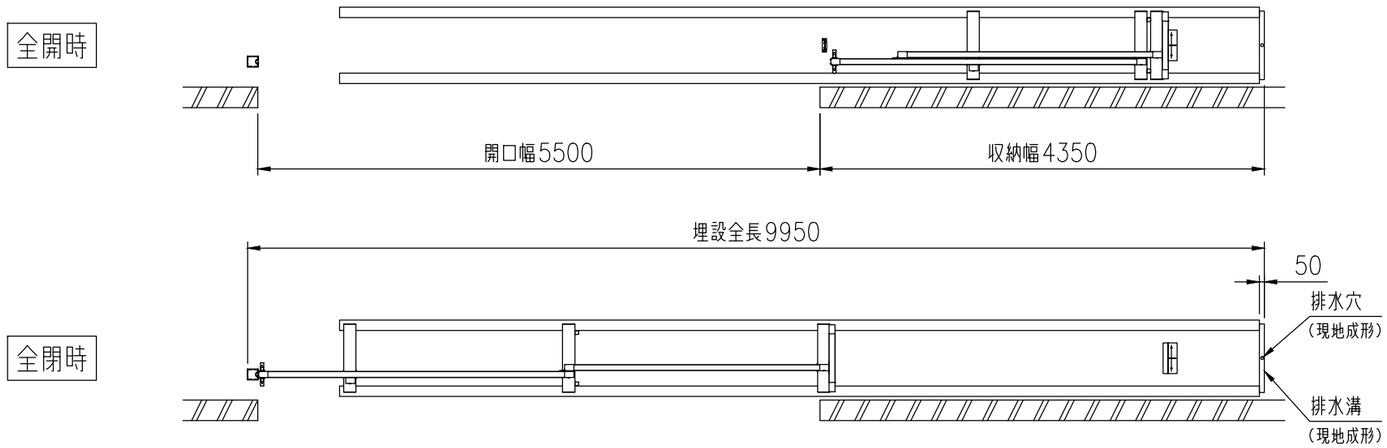

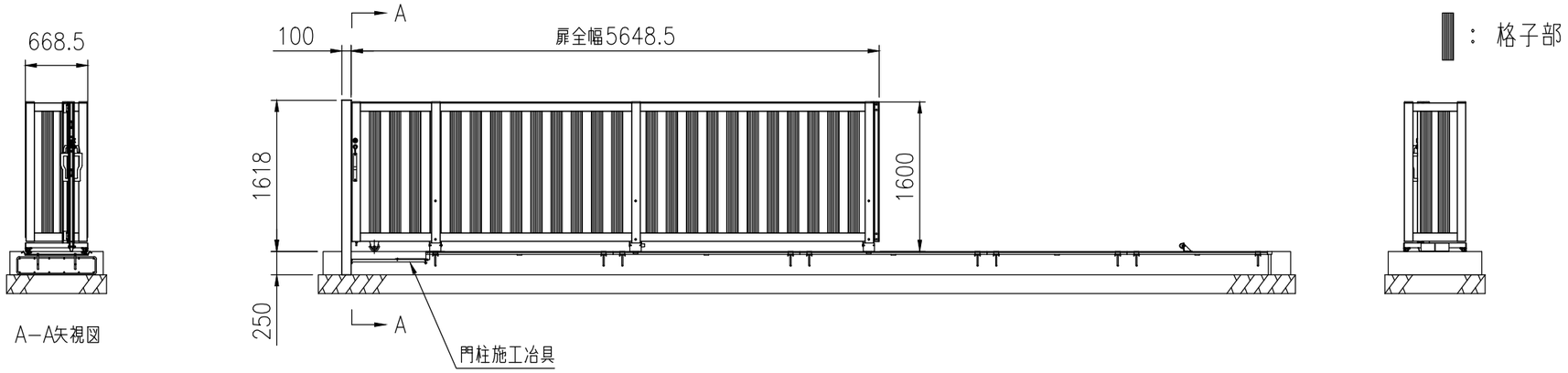

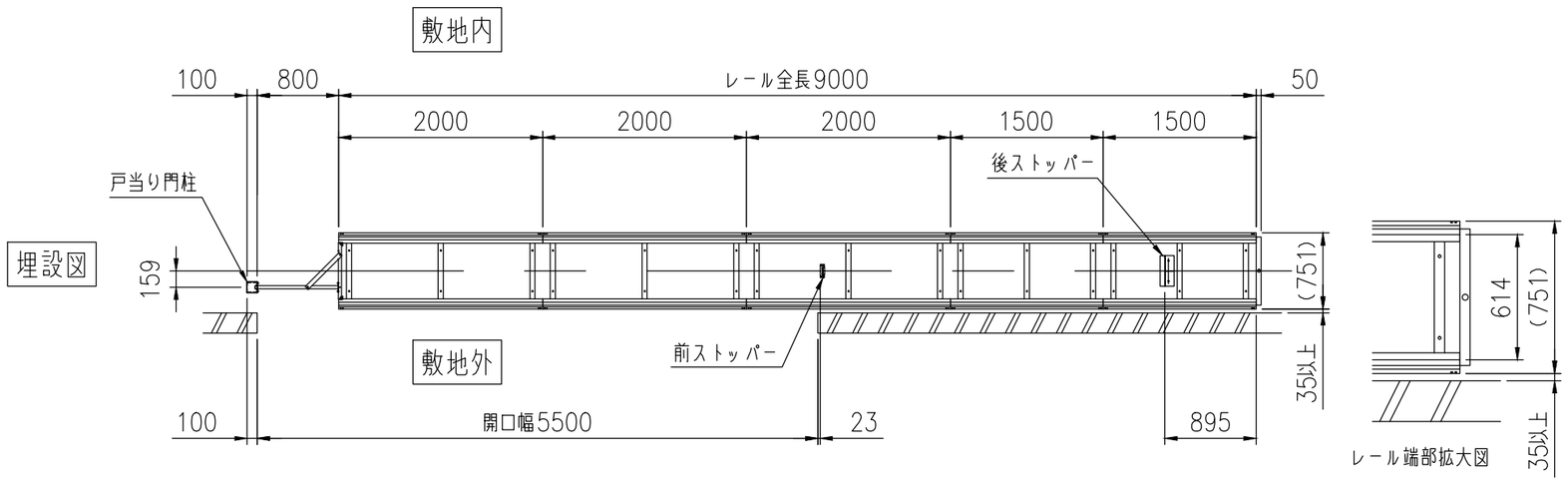

積水樹脂株式会社