品　名	セキスイ アルミ大型引戸
タイプ	2型 H14 11000mm 片 右引き
呼　称	アルミヒキド 2−14110S R
高さ・開口幅	H14・11000mm
図面番号	KFTH01245

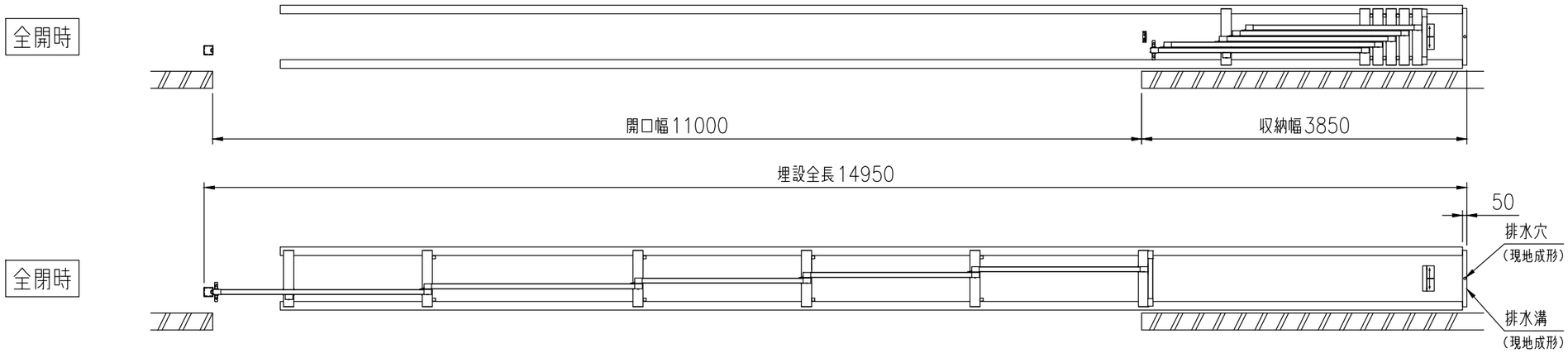

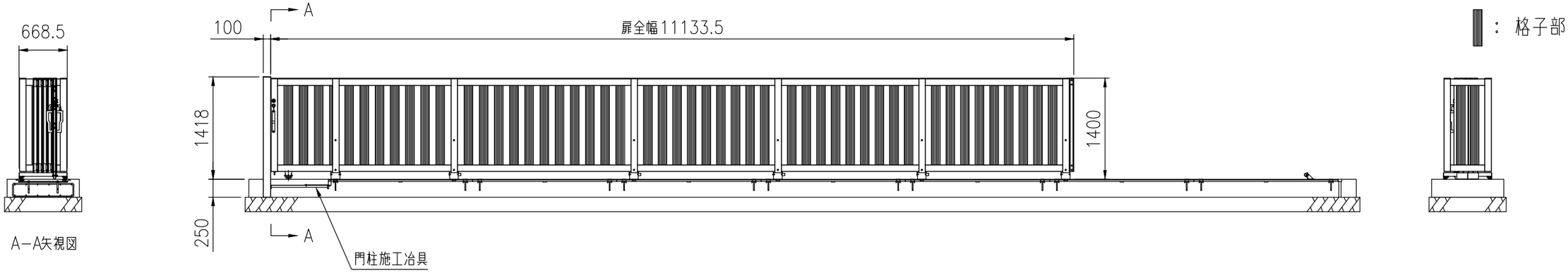

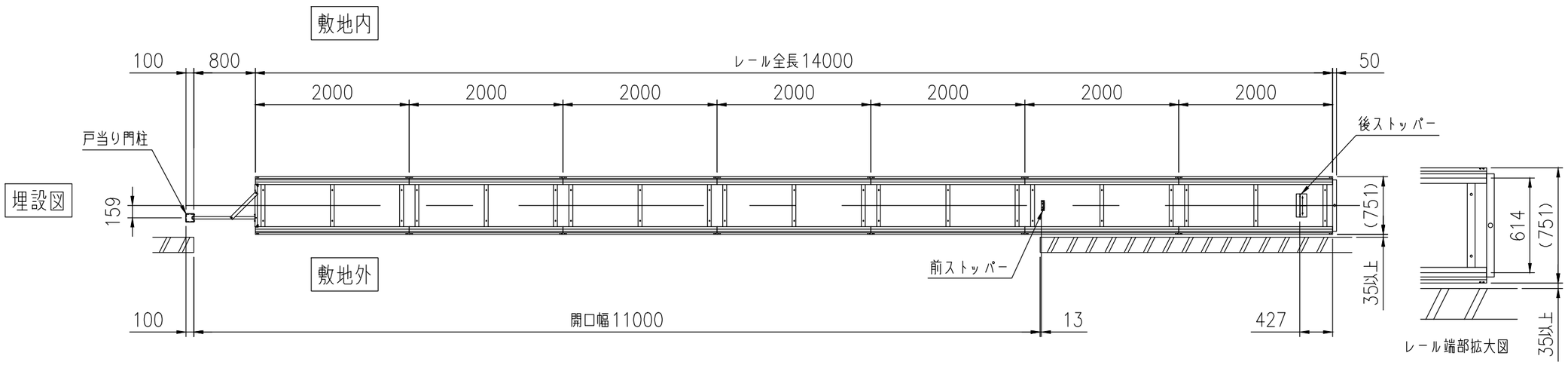

積水樹脂株式会社