品　　名	セキスイ アルミ大型引戸
タ イ プ	2型 H14 9000mm 片 右引き
呼　　称	アルミヒキド 2−1490S R
高さ・開口幅	H14・9000mm
図面番号	KFTH01241

全開時

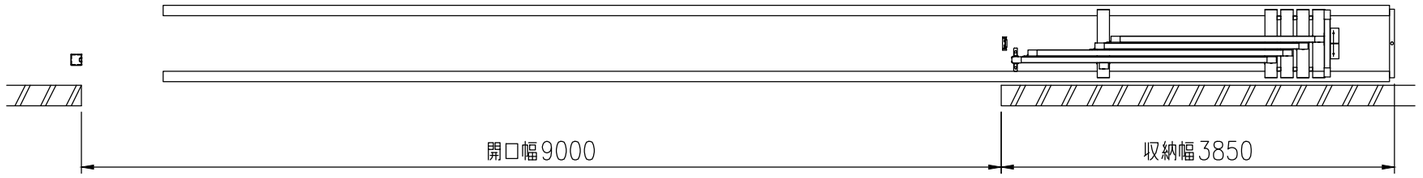

全閉時

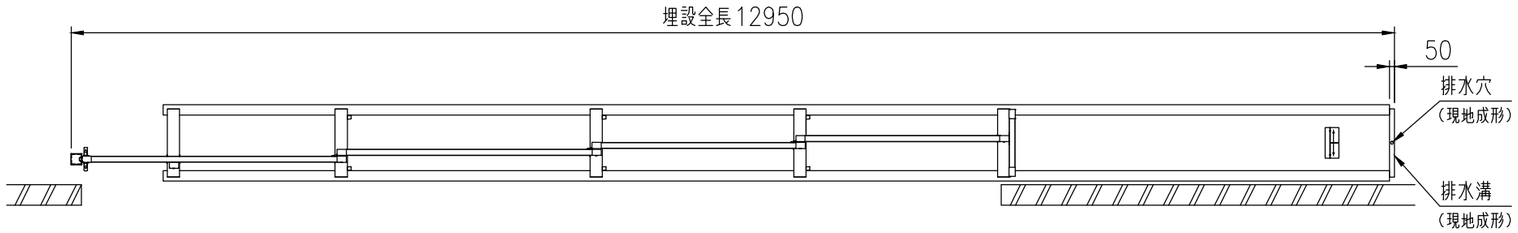

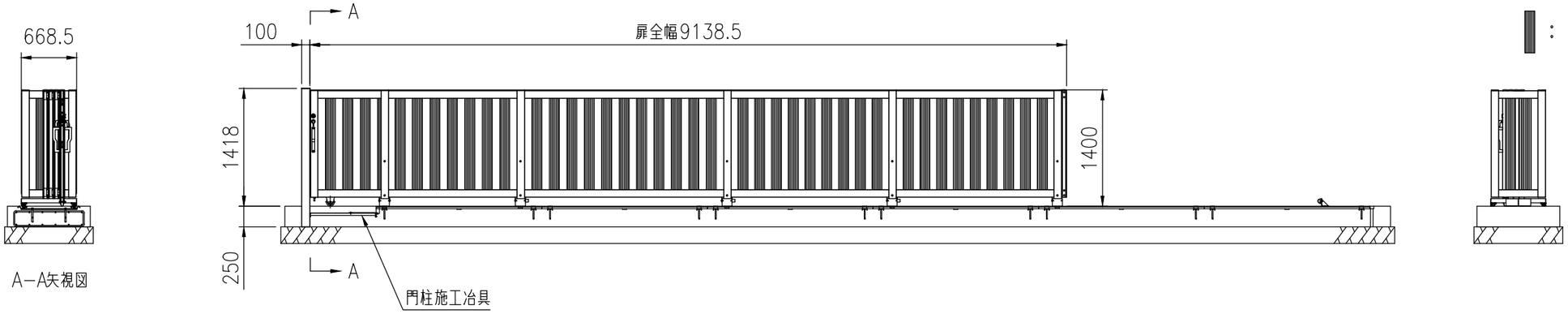

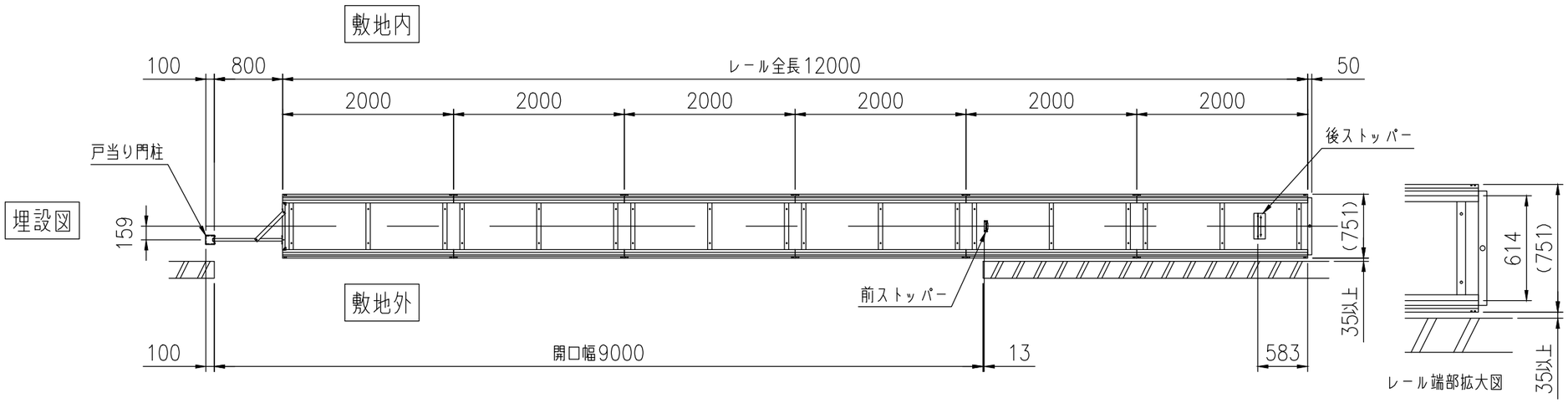

積水樹脂株式会社