| | |
|---|---|
| 品　名 | セキスイ アルミ大型引戸 |
| タイプ | 2型 H12 10500mm 片 右引き |
| 呼　称 | アルミヒキド 2−12105S R |
| 高さ・開口幅 | H12・10500mm |
| 図面番号 | KFTH01224 |

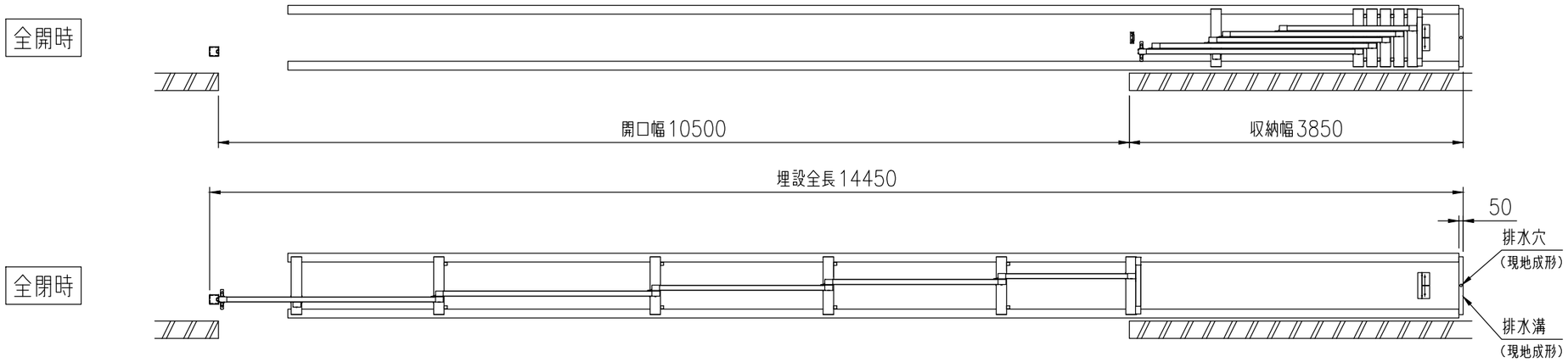


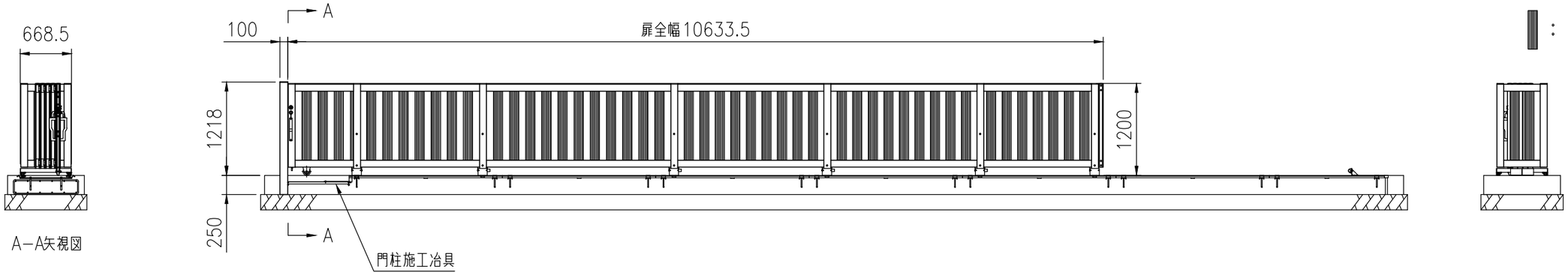


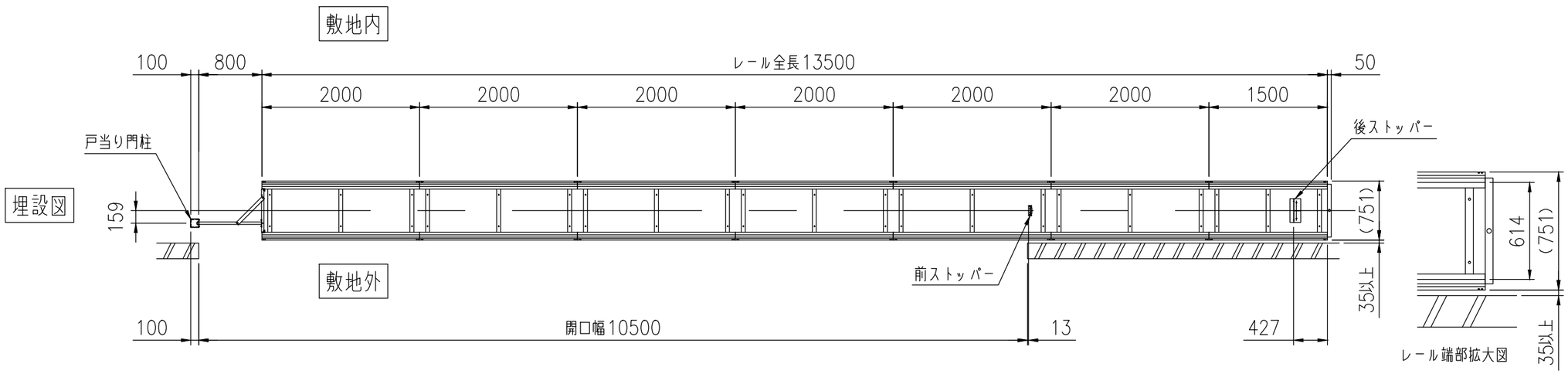


積水樹脂株式会社