品　　名	セキスイ アルミ大型引戸
タ イ プ	2型 H12 3500mm 片 右引き
呼　　称	アルミヒキド 2−1235S R
高さ・開口幅	H12・3500mm
図面番号	KFTH01210

全開時

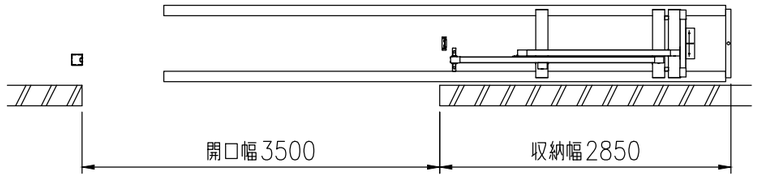

全閉時

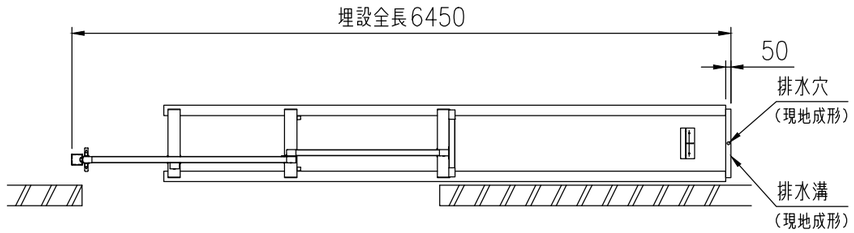

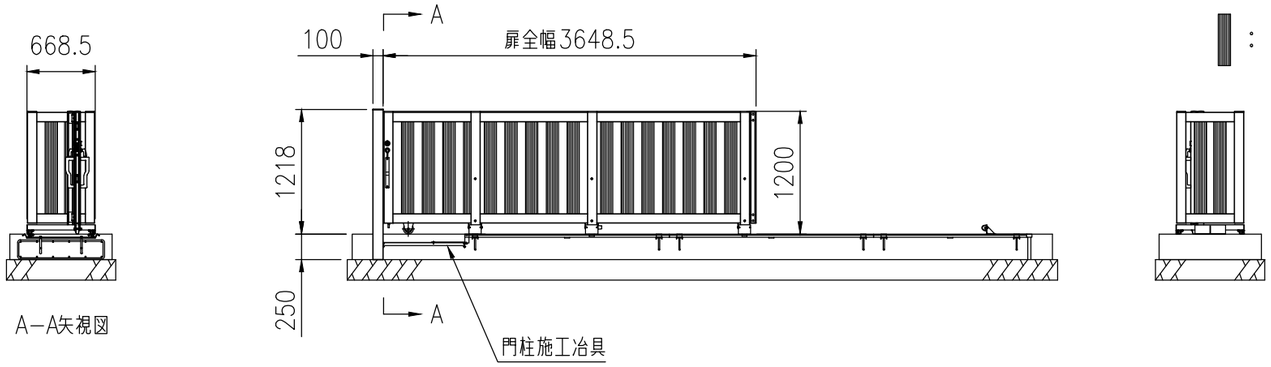

A−A矢視図

敷地内

埋設図

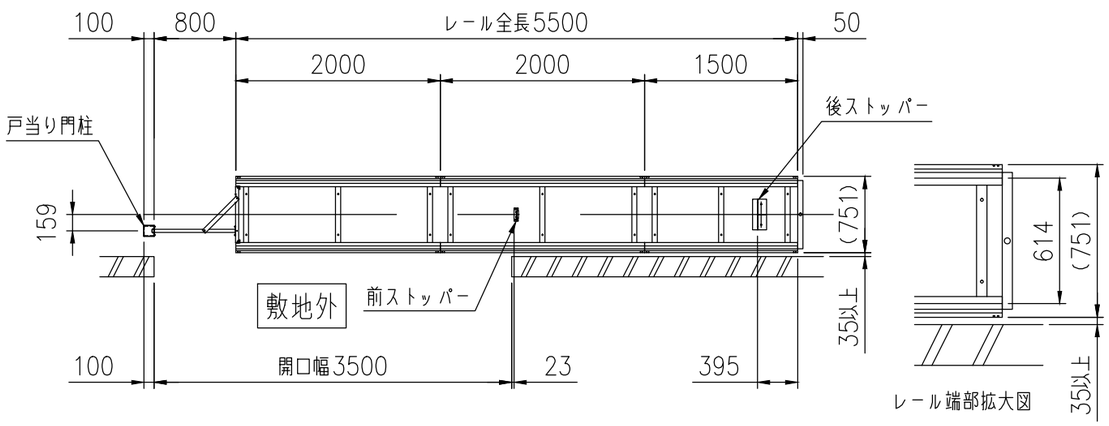

レール端部拡大図

積水樹脂株式会社