品　　名	セキスイ アルミ大型引戸
タ イ プ	1型 H18 16000mm 両 右錠
呼　　称	アルミヒキド 1−18160W R
高さ・開口幅	H18・16000mm
図面番号	KFTH01384

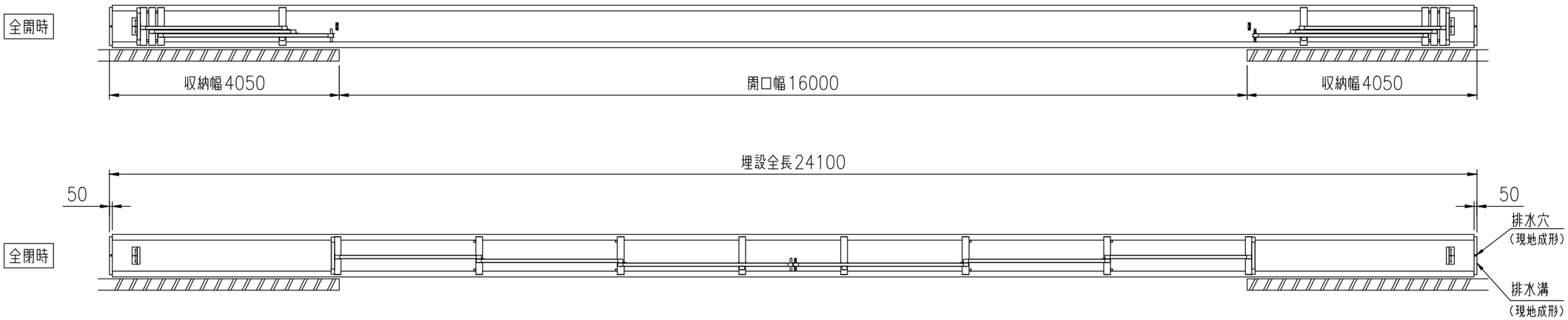

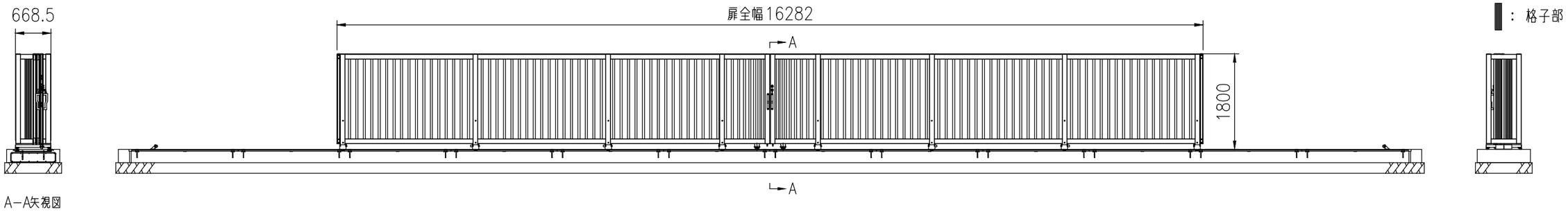

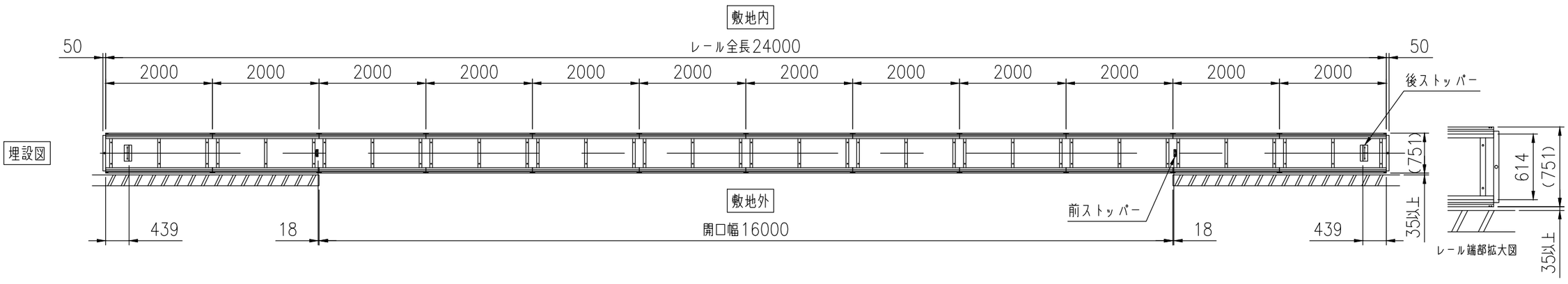

積水樹脂株式会社