品　　名	セキスイ アルミ大型引戸
タ イ プ	1型 H18 8000mm 両 右錠
呼　　称	アルミヒキド 1−1880W R
高さ・開口幅	H18・8000mm
図面番号	KFTH01376

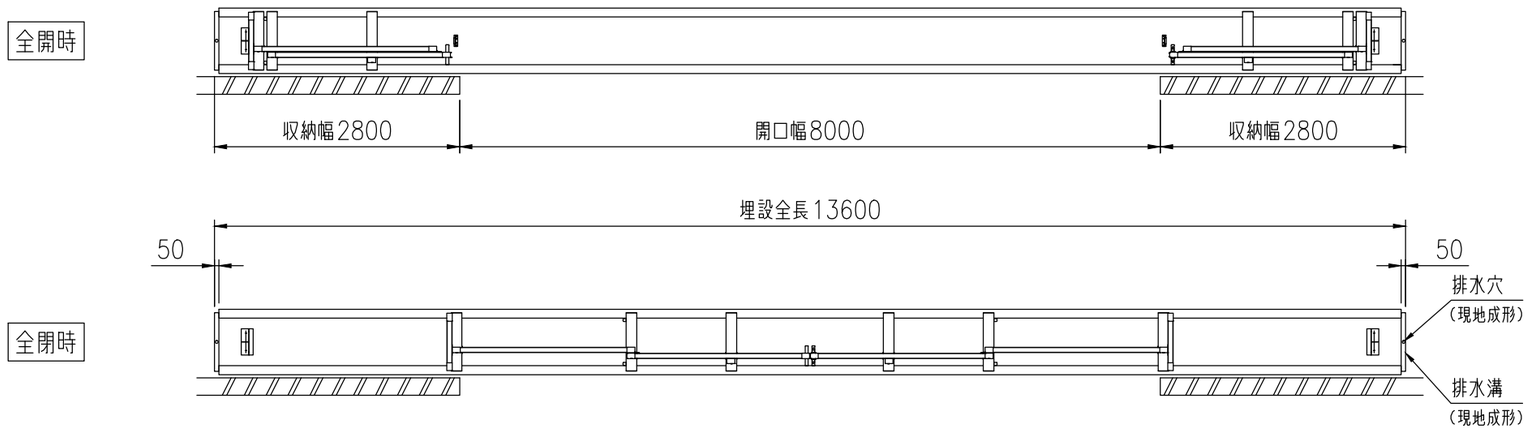

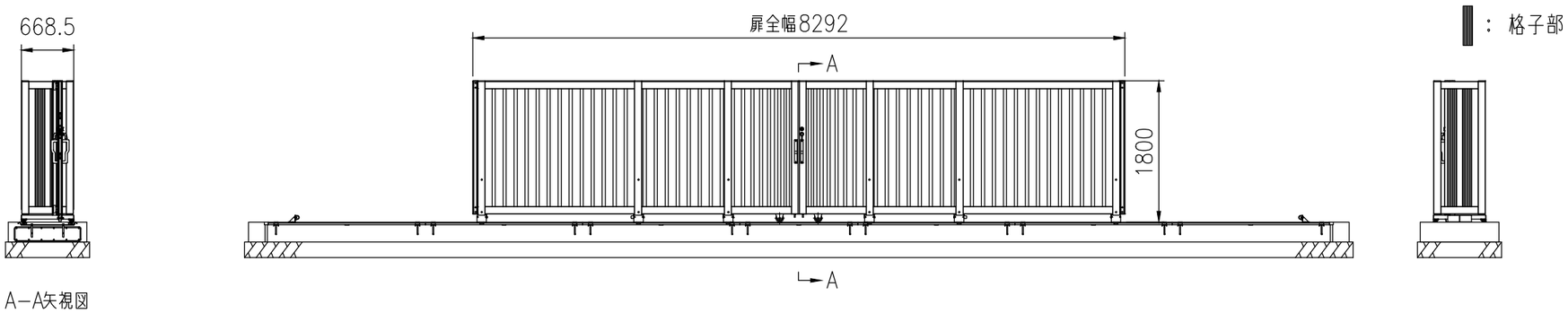

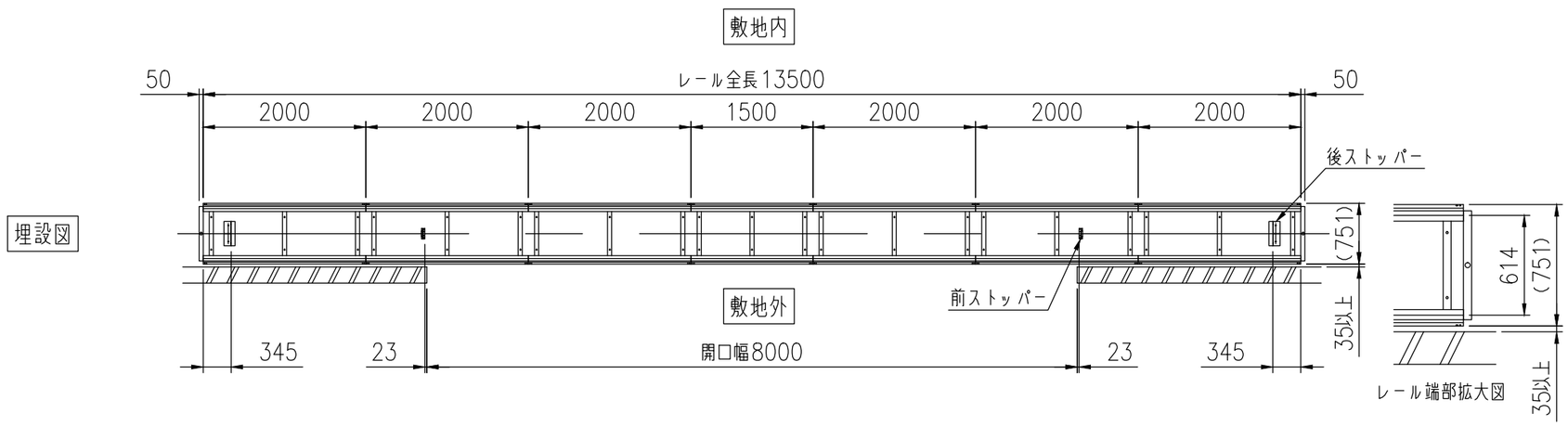

積水樹脂株式会社