品　　名	セキスイ アルミ大型引戸
タ イ プ	1型 H16 16000mm 両 右錠
呼　　称	アルミヒキド 1−16160W R
高さ・開口幅	H16・16000mm
図面番号	KFTH01355

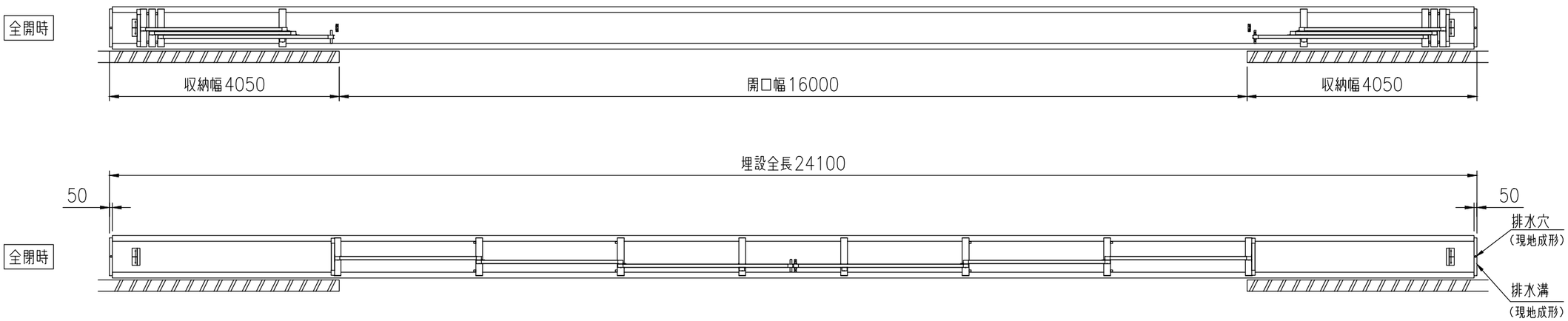

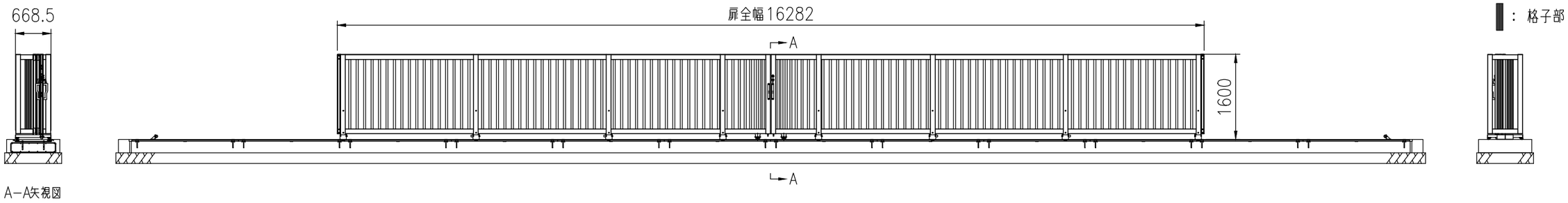

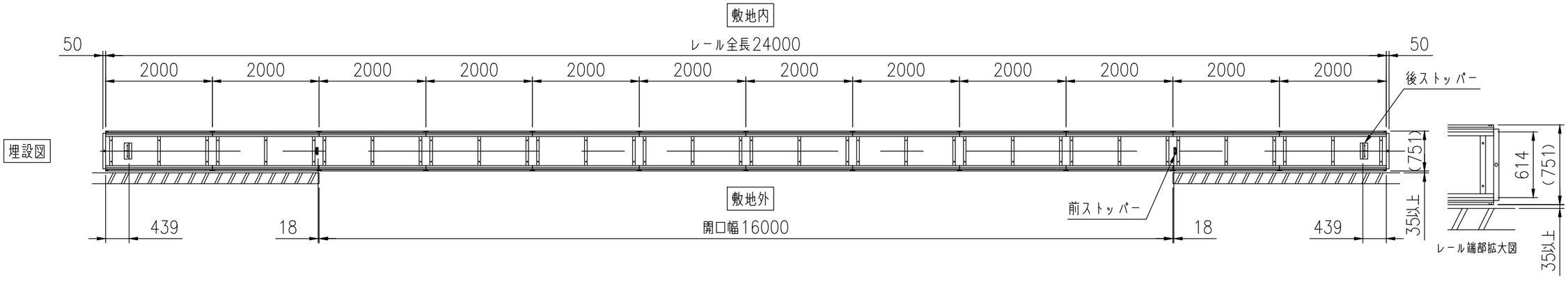

積水樹脂株式会社