品　　名	セキスイ アルミ大型引戸
タ イ プ	1型 H16 15000mm 両 右錠
呼　　称	アルミヒキド 1−16150W R
高さ・開口幅	H16・15000mm
図面番号	KFTH01354

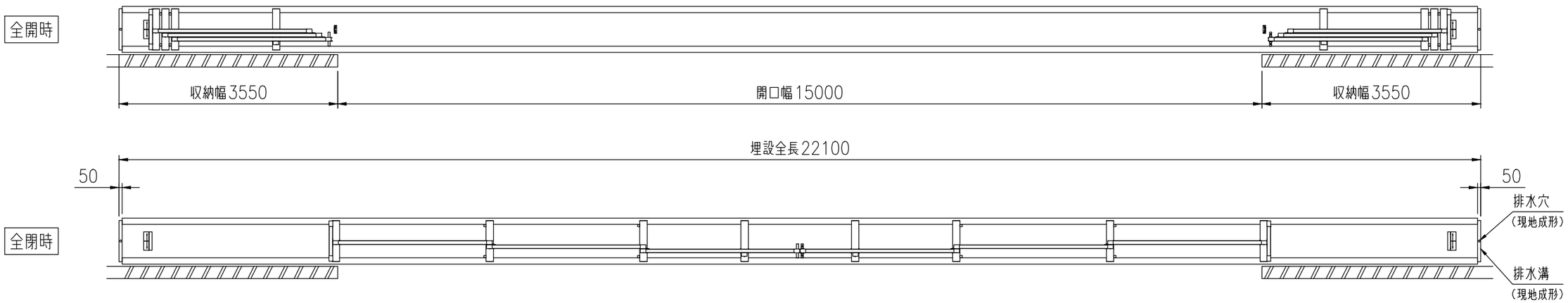

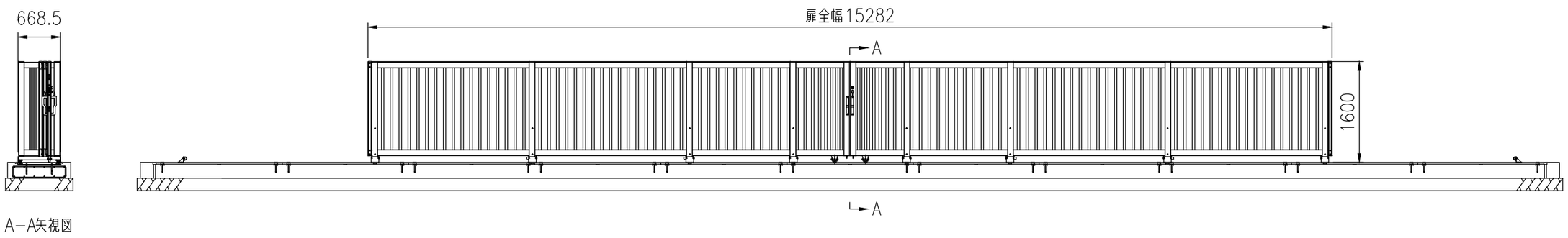

：格子部

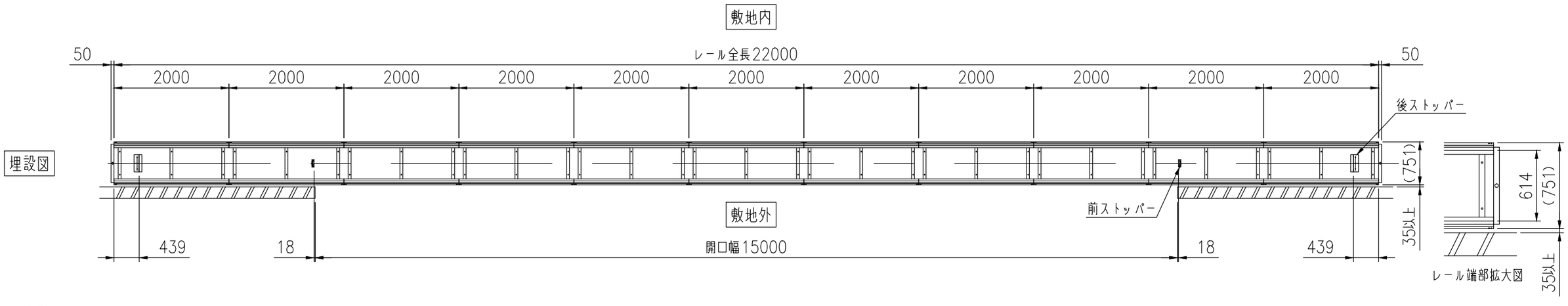

積水樹脂株式会社