品　　名	セキスイ アルミ大型引戸
タ イ プ	1型 H16 14000mm 両 右錠
呼　　称	アルミヒキド 1−16140W R
高さ・開口幅	H16・14000mm
図面番号	KFTH01353

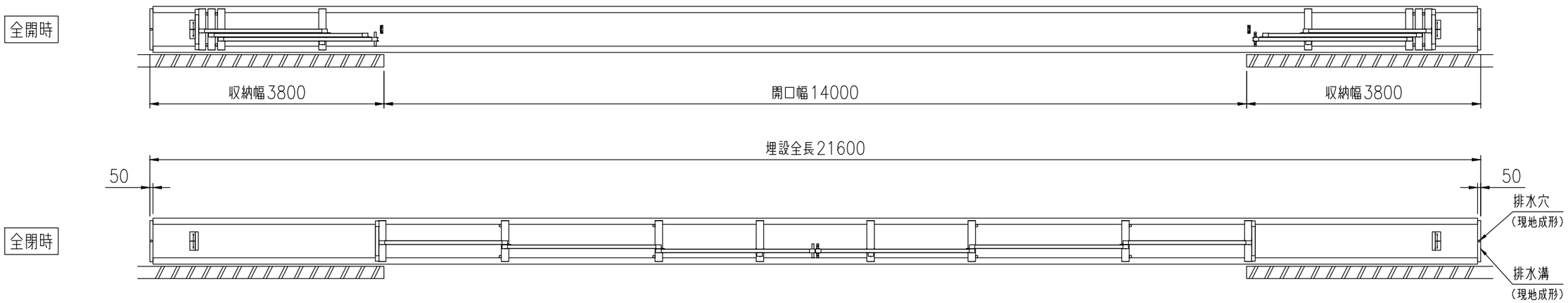

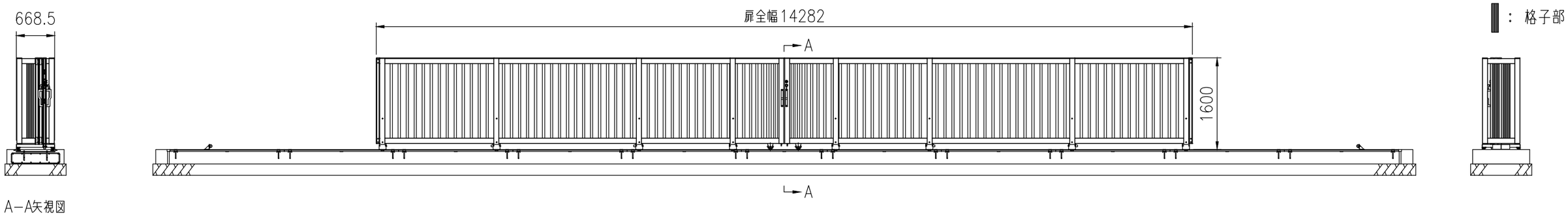

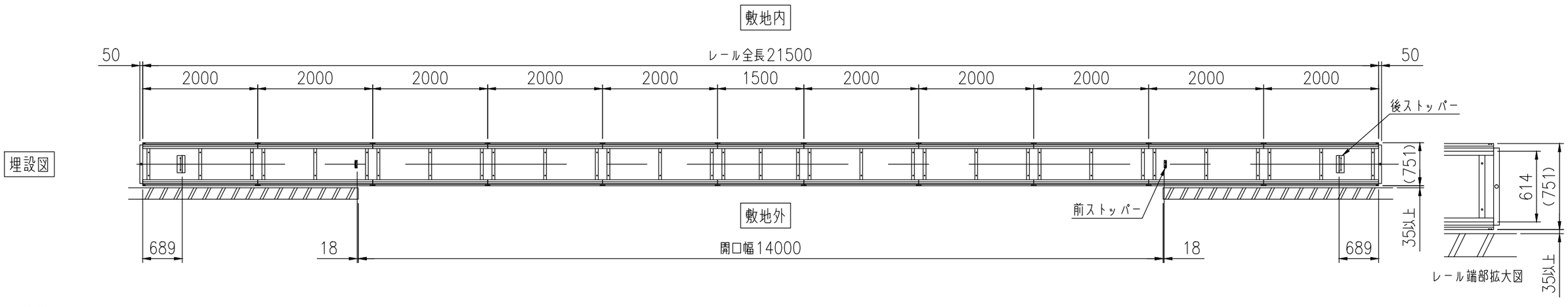

積水樹脂株式会社