品　　名	セキスイ アルミ大型引戸
タ イ プ	1型 H16 10000mm 両 右錠
呼　　称	アルミヒキド 1−16100W R
高さ・開口幅	H16・10000mm
図面番号	KFTH01349

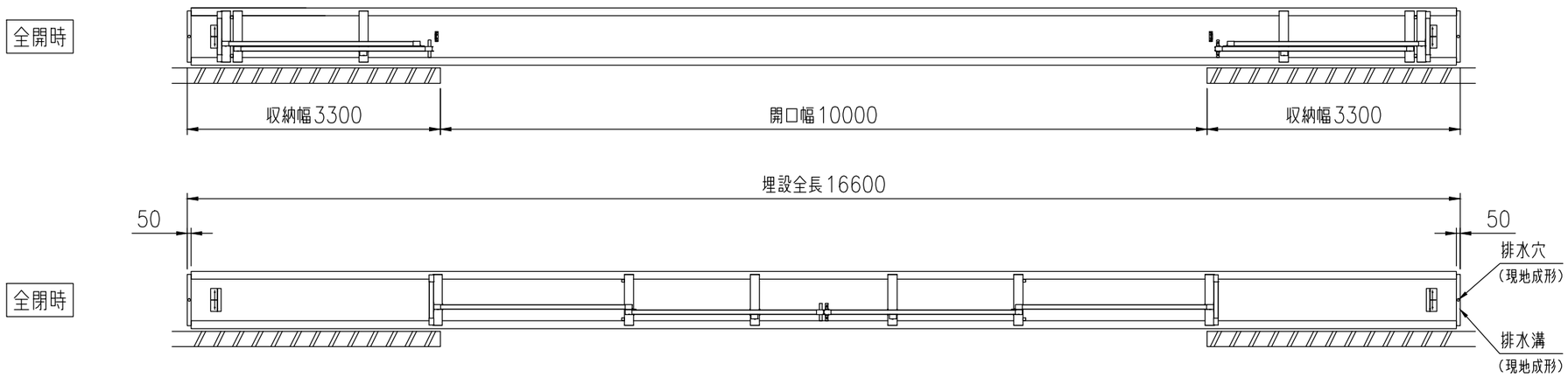

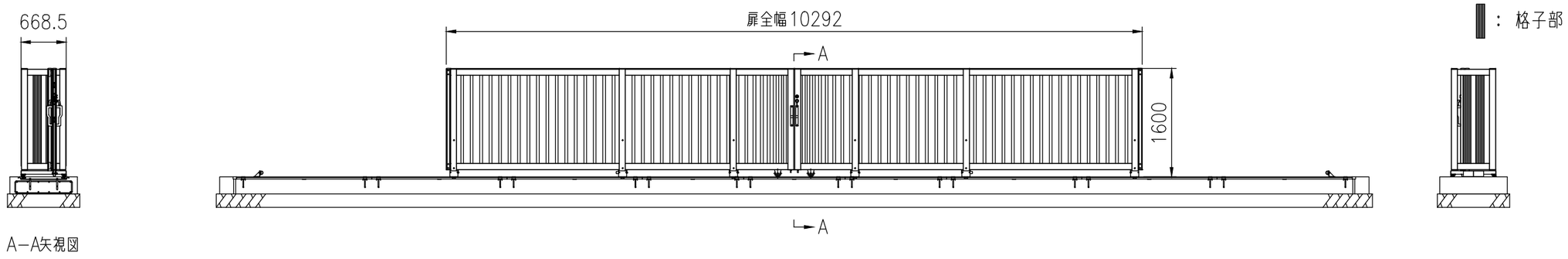

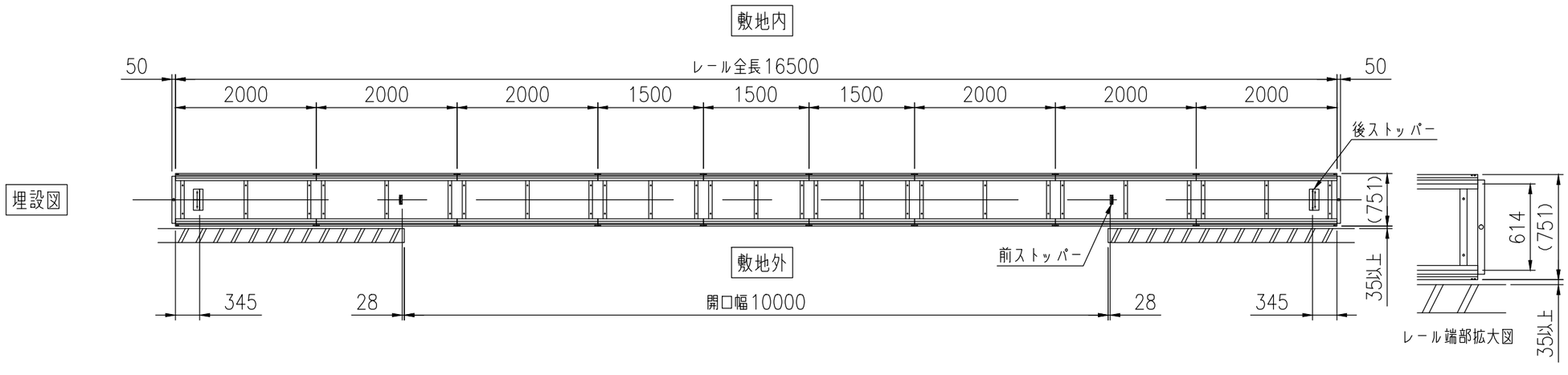

積水樹脂株式会社