| | |
|---|---|
| 品　　名 | セキスイ アルミ大型引戸 |
| タ イ プ | 1型 H16 8000mm 両 右錠 |
| 呼　　称 | アルミヒキド 1−1680W R |
| 高さ・開口幅 | H16・8000mm |
| 図面番号 | KFTH01347 |

全開時

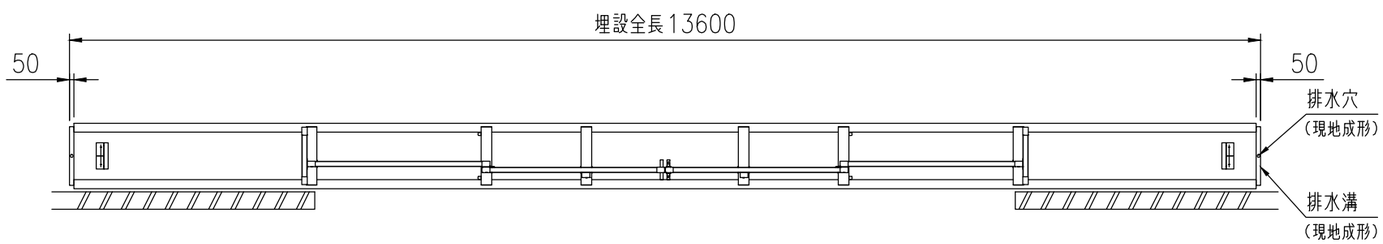


全閉時

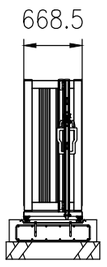


A−A矢視図

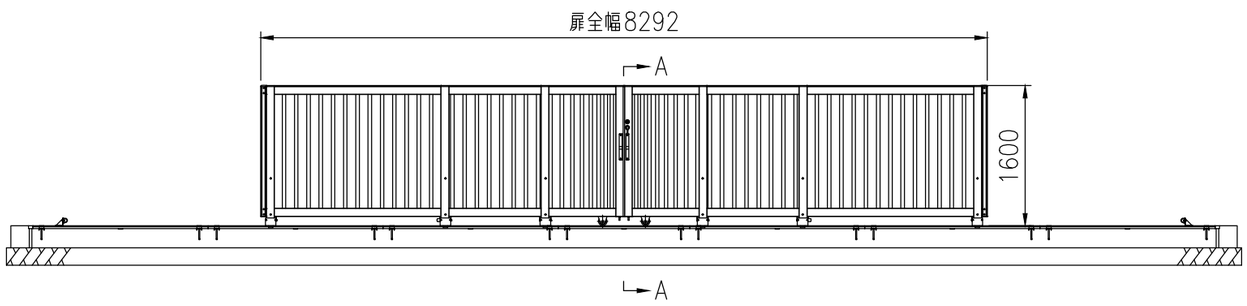


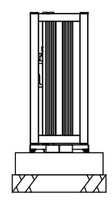

: 格子部

敷地内

埋設図

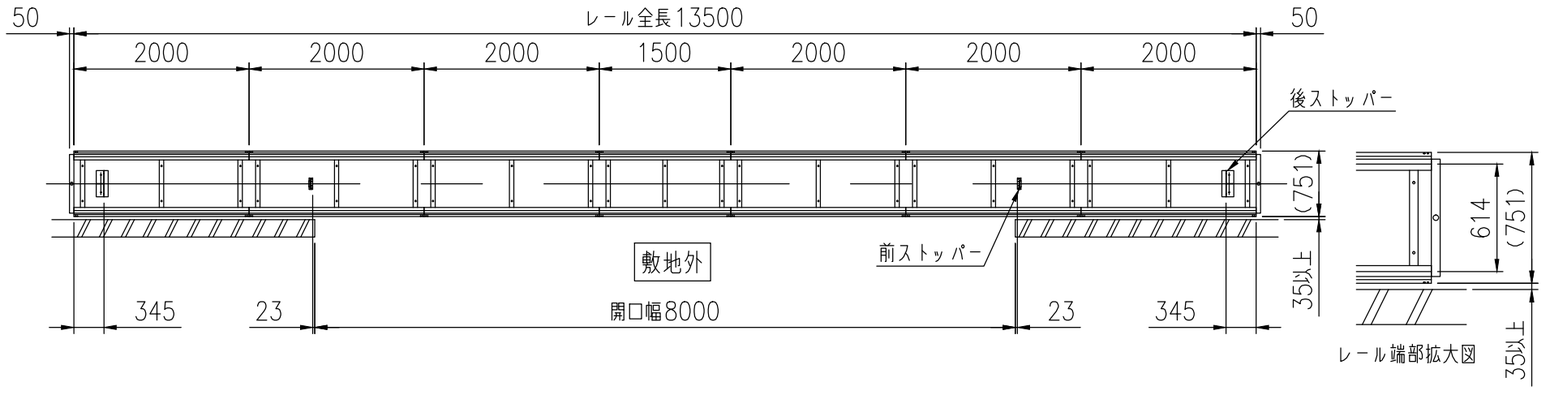


積水樹脂株式会社