品　　名	セキスイ アルミ大型引戸
タ イ プ	1型 H18 17000mm 片 右引き
呼　　称	アルミヒキド 1−18170S R
高さ・開口幅	H18・17000mm
図面番号	KFTH01206

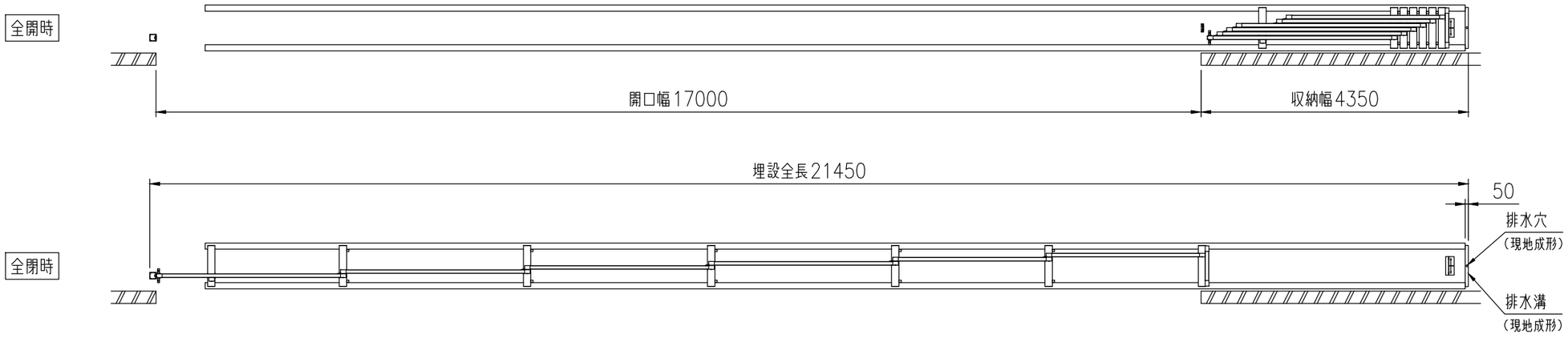

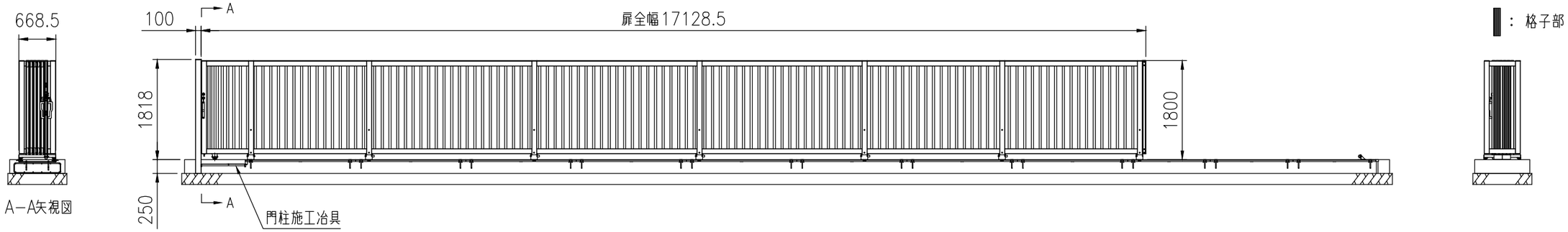

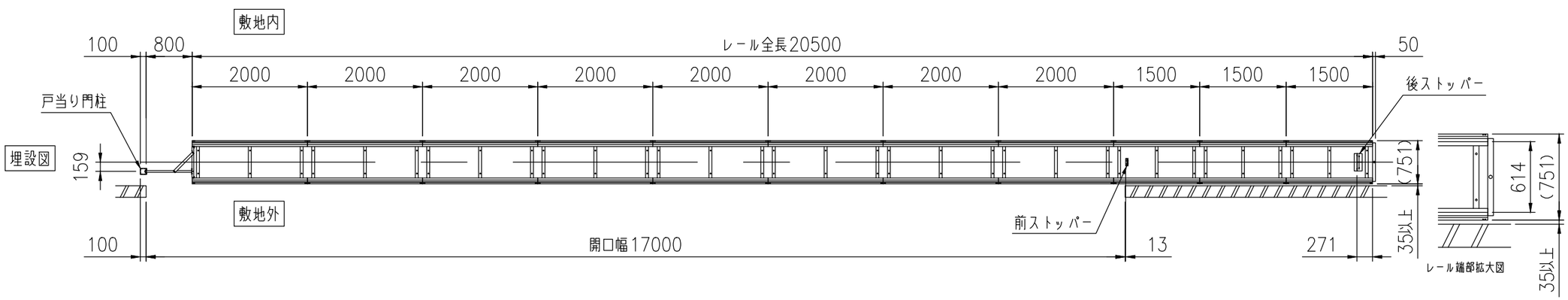

積水樹脂株式会社